ՀԻՄՆԱԿԱՆ ՁԿ ԼՐԱԿԱԶՄԻ ԱՇԽԱՏԱՆՔԱՅԻՆ ԳԾԱԳՐԵՐԻ ԱՄՓՈՓԱԳԻՐ

ԹԵՐԹ	ԱՆՎԱՆՈՒՄԸ	ԾԱՆՈԹՈՒԹՅՈՒՆ
1	Ընդհանուր տվյալներ	
2	Աշխատանքների ծավալներ, բացատրագիր	
3	Գլխավոր հատակագիծ, Մ 1:5000	
4	Շահառու՝ Հարությունյան Միեր, կադաստրային ծածկագիր՝ 11-037-0008-0005, հատակագիծ, Մ 1:200	
5	Շահառու՝ Աբազյան Խանում, կադաստրային ծածկագիր՝ 11-037-0017-0004, աշխատանքների ծավալներ	
6	Շահառու՝ Քասինյան Արտակ, կադաստրային ծածկագիր՝ 11-037-0007-0022, աշխատանքների ծավալներ	
7	Շահառու՝ Ռևազյան Սասուն, կադաստրային ծածկագիր՝ 11-037-0001-0004, աշխատանքների ծավալներ	
8	Շահառու՝ Հարությունյան Միեր, կադաստրային ծածկագիր՝ 11-037-0008-0005, աշխատանքների ծավալներ	
9	Շահառու՝ Մխիթարյան Լեյլի, կադաստրային ծածկագիր՝ 11-037-0006-0006, աշխատանքների ծավալներ	
10	Շահառու՝ Ղազարյան Սամվել, կադաստրային ծածկագիր՝ 11-037-0029-0004, աշխատանքների ծավալներ	
11	Շահառու՝ Ասիրյան Գարիկ, կադաստրային ծածկագիր՝ 11-037-0031-0005, աշխատանքների ծավալներ	
12	Շահառու՝ Յոյչյան Լուսիկ, կադաստրային ծածկագիր՝ 11-037-0027-0013, աշխատանքների ծավալներ	
13	Շահառու՝ Մխիթարյան Վրեժ, կադաստրային ծածկագիր՝ 11-037-0028-0008, աշխատանքների ծավալներ	
14	Շահառու՝ Հարությունյան Վլադիմիր, կադաստրային ծածկագիր՝ 11-037-0027-0049, աշխատանքների ծավալներ	
15	Շահառու՝ Ասիրյան Լյովա, կադաստրային ծածկագիր՝ 11-037-0016-0019, աշխատանքների ծավալներ	
16	Շահառու՝ Թեմուրյան Հասմիկ, կադաստրային ծածկագիր՝ 11-037-0027-0034, աշխատանքների ծավալներ	
17	Շահառու՝ Էդիլյան Վարսենիկ, կադաստրային ծածկագիր՝ 11-037-0017-0001, աշխատանքների ծավալներ	
18	Շահառու՝ Հարությունյան Ցորիկ, կադաստրային ծածկագիր՝ 11-037-0017-0005, աշխատանքների ծավալներ	
19	Շահառու՝ Ասիրյան Գագիկ, կադաստրային ծածկագիր՝ 11-037-0029-0007, աշխատանքների ծավալներ	
20	Շահառու՝ Ռևազյան Արաքսի, կադաստրային ծածկագիր՝ 11-037-0006-0002, աշխատանքների ծավալներ	
21	Շահառու՝ Ռևազյան Միեր, կադաստրային ծածկագիր՝ 11-037-0010-0008, աշխատանքների ծավալներ	
22	Շահառու՝ Քասինյան Ալբերտ, կադաստրային ծածկագիր՝ 11-037-0006-0007, աշխատանքների ծավալներ	
23	Շահառու՝ Ռևազյան Արտակ, կադաստրային ծածկագիր՝ 11-037-0014-0010, աշխատանքների ծավալներ	
24	Շահառու՝ Մխիթարյան Արշակ, կադաստրային ծածկագիր՝ 11-037-0021-0012, աշխատանքների ծավալներ	
25	Շահառու՝ Ռևազյան Հովիկ, կադաստրային ծածկագիր՝ 11-037-0018-0001, աշխատանքների ծավալներ	
26	Շահառու՝ Մեհրաբյան Ռաֆիկ, կադաստրային ծածկագիր՝ 11-037-0027-0007, աշխատանքների ծավալներ	
27	Շահառու՝ Վարդանյան Կարեն, կադաստրային ծածկագիր՝ 11-037-0027-0011, աշխատանքների ծավալներ	
28	Շահառու՝ Մեհրաբյան Միքայել, կադաստրային ծածկագիր՝ 11-037-0005-0007, աշխատանքների ծավալներ	
29	Շահառու՝ Հարությունյան Հայկ, կադաստրային ծածկագիր՝ 11-037-0027-0046, աշխատանքների ծավալներ	
30	Շահառու՝ Յոլչյան Արմեն, կադաստրային ծածկագիր՝ 11-037-0019-0026, աշխատանքների ծավալներ	
31	Շահառու՝ Ղազարյան Գոռ, կադաստրային ծածկագիր՝ 11-037-0014-0012, աշխատանքների ծավալներ	
32	Շահառու՝ Էդիլյան Շուշանիկ, կադաստրային ծածկագիր՝ 11-037-0015-0010, աշխատանքների ծավալներ	
33	Շահառու՝ Մխիթարյան Վահե, կադաստրային ծածկագիր՝ 11-037-0021-0010, աշխատանքների ծավալներ	
34	Շահառու՝ Ղազարյան Սոնա, կադաստրային ծածկագիր՝ 11-037-0009-0009, աշխատանքների ծավալներ	
35	Շահառու՝ Ասիրյան Էդմոնդ, կադաստրային ծածկագիր՝ 11-037-0024-0027, աշխատանքների ծավալներ	
36	Շահառու՝ Մխիթարյան Ռուդիկ, կադաստրային ծածկագիր՝ 11-037-0011-0004, աշխատանքների ծավալներ	
37	Շահառու՝ Ասիրյան Արսեն, կադաստրային ծածկագիր՝ 11-037-0006-0001, աշխատանքների ծավալներ	
38	Շահառու՝ Մադաթյան Մելինե, կադաստրային ծածկագիր՝ 11-037-0027-0054, աշխատանքների ծավալներ	
39	Շահառու՝ Մխիթարյան Արազ, կադաստրային ծածկագիր՝ 11-037-0024-0020, աշխատանքների ծավալներ	
40	Շահառու՝ Գալստյան Կարո, կադաստրային ծածկագիր՝ 11-037-0025-0004, աշխատանքների ծավալներ	
41	Շահառու՝ Աթաբեկյան Արտակ, կադաստրային ծածկագիր՝ 11-037-0015-0012, աշխատանքների ծավալներ	
42	Շահառու՝ Հարությունյան Մերուժան, կադաստրային ծածկագիր՝ 11-037-0017-0006, աշխատանքների ծավալներ	
43	Շահառու՝ Մխիթարյան Շահեն, կադաստրային ծածկագիր՝ 11-037-0001-0003, աշխատանքների ծավալներ	
44	Շահառու՝ Բաբուռյան Ավետ, կադաստրային ծածկագիր՝ 11-037-0010-0004, աշխատանքների ծավալներ	
45	Շահառու՝ Մխիթարյան Ռաֆիկ, կադաստրային ծածկագիր՝ 11-037-0009-0011, աշխատանքների ծավալներ	
46	Շահառու՝ Գալստյան Հովիկ, կադաստրային ծածկագիր՝ 11-037-0023-0003, աշխատանքների ծավալներ	
47	Շահառու՝ Զավրադյան Կամո, կադաստրային ծածկագիր՝ 11-037-0018-0005, աշխատանքների ծավալներ	
48	1000 լ տարողությամբ ջրի բաքի և 100 լ տարողությամբ պարարտանյութի բաքի սխեմատիկ հատակագիծ, կտրվածք	
49	2000 լ տարողությամբ ջրի բաքի և 100 լ տարողությամբ պարարտանյութի բաքի սխեմատիկ հատակագիծ, կտրվածք	
50	Ջրի և պարարտանյութի բաքերի հենարաններ, մասնագիր	

Պատվիրատու՝ Իջևանի համայնքապետարան Ծածկագիր՝ ՀՀ ՏՄԻՀ-ԳՀԾՁԲ-25/29			Տնամերձ հողամասերում այգեհիմնման և ոռոգման արդիական համակարգերի ներդրման ծրագրի ծախսերի գնահատման և նախագծման ծառայություններ			2025
ՆԳՃ	Ա. Միքայելյան		Ծաղկաման՝ Ոռոգման համակարգ	Փուլ	Թերթ	Թերթեր
Նախագծեց	Ա. Մարտիրոսյան			ԱՆ	1	50
			Ընդհանուր տվյալներ	«ՄԱԼԿ» ՍՊԸ		

ԻՆՔՆԱՀՈՍ ՈՌՈԳՄԱՆ ՀԱՄԱԿԱՐԳԵՐԻ ԱՇԽԱՏԱՆՔՆԵՐԻ ՇԱՎԱԼՆԵՐ

N	Անվանում	Չափման միավոր	Քանակը	Ծանոթություն
1	2	3	4	5
1	Հողատարածքի հարթեցում, աղբի, փայտանյութերի, կոճղերի և 15սմ-ից մեծ քարերի հեռացում	մ^2	25450.0	
2	Հողամասի տեղաձևում ըստ տնկանյութի քանակի և տնկման սխեմայի	տեղ	4097	
3	Ծառատունկ (հոն) / (նուռ)	հատ	3248/849	
4	Հողախոռնուրդի պատրաստում (1 բաժին պարարտանյութ, 1 բաժին շլաք, 1 բաժին բուսահող)	մ^3	409.70	
5	Պոլիէթիլենե բաք, V=2000լ / V=1000լ	հատ	40 / 3	
6	Պոլիէթիլենե բաք պարարտանյութի համար, V=100լ	հատ	43	
7	Պոլիէթիլենե խողովակներ, de63(Pe)	գծմ	994.0	
8	Պոլիէթիլենե խողովակներ, de32(Pe)	գծմ	86.0	
9	Պոլիէթիլենե խողովակներ, de20(Pe)	գծմ	20290.0	
10	Պոլիէթիլենե փական, D=25մմ	հատ	43	
11	Պոլիէթիլենե փական, D=15մմ	հատ	454	
12	Սկավառակային ֆիլտր, D=25մմ	հատ	43	
13	Պոլիէթիլենե խողովակների միացում խամութային անցումով, de63xDN15 / de32xDN15	հատ	411	
14	Պոլիէթիլենե կցամաս, de20xDN15	հատ	411	
15	Պոլիէթիլենե եռաբաշխիչ de63xde32(Pe)	հատ	43	
16	Պոլիէթիլենե եռաբաշխիչ de63xde20(Pe)	հատ	43	
17	Պոլիէթիլենե խցափակիչ de63(Pe)	հատ	86	
18	Պոլիէթիլենե խցափակիչ de20(Pe)	հատ	411	
19	Պոլիէթիլենե անկյունակ de32(Pe)	հատ	43	
20	Պոլիէթիլենե անկյունակ de20(Pe)	հատ	86	
21	Ամրակ (штуцер), D=25մմ	հատ	43	
22	Ամրակ (штуцер), D=15մմ	հատ	43	
23	Կաթոցիկներ	հատ	8194	
24	էլեկտրական սրսկիչ, մարտկոցով, 20 լ տարողության	հատ	43	
25	Փոսորակի մշակում III կարգի գրունտներում ձեռքով և հարթեցում տեղում	մ^3	35.26	
26	Հիմքերի իրականացում B15 դասի բետոնով	մ^3	35.26	
27	Մետաղական կոնստրուկցիաներ	կգ	3870.0	
28	Մետաղական կոնստրուկցիաների երկշերտ յուղաներկում	մ^2	172.0	
29	Համակարգի փորձարկում	գծմ	21370.0	

ՋՐԱԳԾԵՐԻ ԱՇԽԱՏԱՆՔՆԵՐԻ ՇԱՎԱԼՆԵՐ

N	Անվանում	Չափման միավոր	Քանակը	Ծանոթություն
1	2	3	4	5
1	Խրամուղու մշակում IV կարգի գրունտներում ձեռքով, կողալիցքով	մ^3	968.0	
2	Ավազի նախապատրաստական շերտի իրականացում	մ^3	71.50	
3	Ավազի պաշտպանիչ շերտի իրականացում	մ^3	165.50	
4	Խրամուղու ետլիցք, կողալիցքի մշակված գրունտներից, տոփանումով	մ^3	731.0	
5	Ավելցուկային գրունտի հարթեցում տեղում	մ^3	237.0	
6	Պոլիէթիլենե խողովակներ, de32(Pe)	գծմ	1018.0	
7	Պոլիէթիլենե խողովակներ, de20(Pe)	գծմ	86.0	
8	Պոլիէթիլենե փական, D=25մմ	հատ	43	
9	Պոլիէթիլենե փական, D=15մմ	հատ	43	
10	Միացում գոյություն ունեցող ջրագծին	տեղ	43	
11	Պոլիէթիլենե եռաբաշխիչ de32xde20(Pe)	հատ	43	
12	Պոլիէթիլենե անկյունակ de32(Pe)	հատ	86	
13	Պոլիէթիլենե անկյունակ de20(Pe)	հատ	43	
14	Ամրակ (штуцер), D=25մմ	հատ	43	
15	Ամրակ (штуцер), D=15մմ	հատ	43	
16	Համակարգի փորձարկում	գծմ	1104.0	

ԲԱՑԱՏՐԱԳԻՐ

ՀՀ Տավուշի մարզի, Իջևան համայնքի, Ծաղկավան գյուղի թվով 43 հողատարածքում նախատեսվում է իրականացնել այգեհիմնում և կաթիլային ոռոգում:

Ծառատունկը նախատեսվում է իրականացնել 2.5մ հեռավորությամբ շարքերով: Կաթիլային ոռոգման համակարգում նախատեսվում է տեղադրել 1000լ տարողությամբ ջրի բաքեր մինչև 250 մ^2 հողատարաքներում և 2000լ տարողությամբ ջրի բաքեր 250 մ^2-ից ավել հողատարաքներում, ինչպես նաև 100լ տարողությամբ պարարտանյութի բաքեր մետաղական հենարանների վրա: Ջրի մուտքագծերը նախատեսվում են de32(Pe) տրամագծի պոլիէթիլենե խողովակներից, կոլեկտորը՝ de63(Pe) տրամագծի պոլիէթիլենե խողովակներից, իսկ բաժանարարները՝ de20(Pe) տրամագծի պոլիէթիլենե խողովակներից, որոնց վրա տեղադրվում են կաթոցիկներ՝ 2 հատ յուրաքանչյուր ծառի մոտ:

Պատվիրատու՝ Իջևանի համայնքապետարան Ծածկագիր՝ ՀՀ ՏՄԻՀ-ԳՀԾՁԲ-25/29			Տնամերձ հողամասերում այգեհիմնման և ոռոգման արդիական համակարգերի ներդրման ծրագրի ծախսերի գնահատման և նախագծման ծառայություններ			2025
ՆԳՃ	Ա. Միքայելյան		Ծաղկավան: Ոռոգման համակարգ	Փուլ	Թերթ	Թերթեր
Նախագծեց	Ա. Մարտիրոսյան			ԱՆ	2	50
			Աշխատանքների ծավալներ, բացատրագիր	«ՄԱԼԿ» ՍՊԸ		

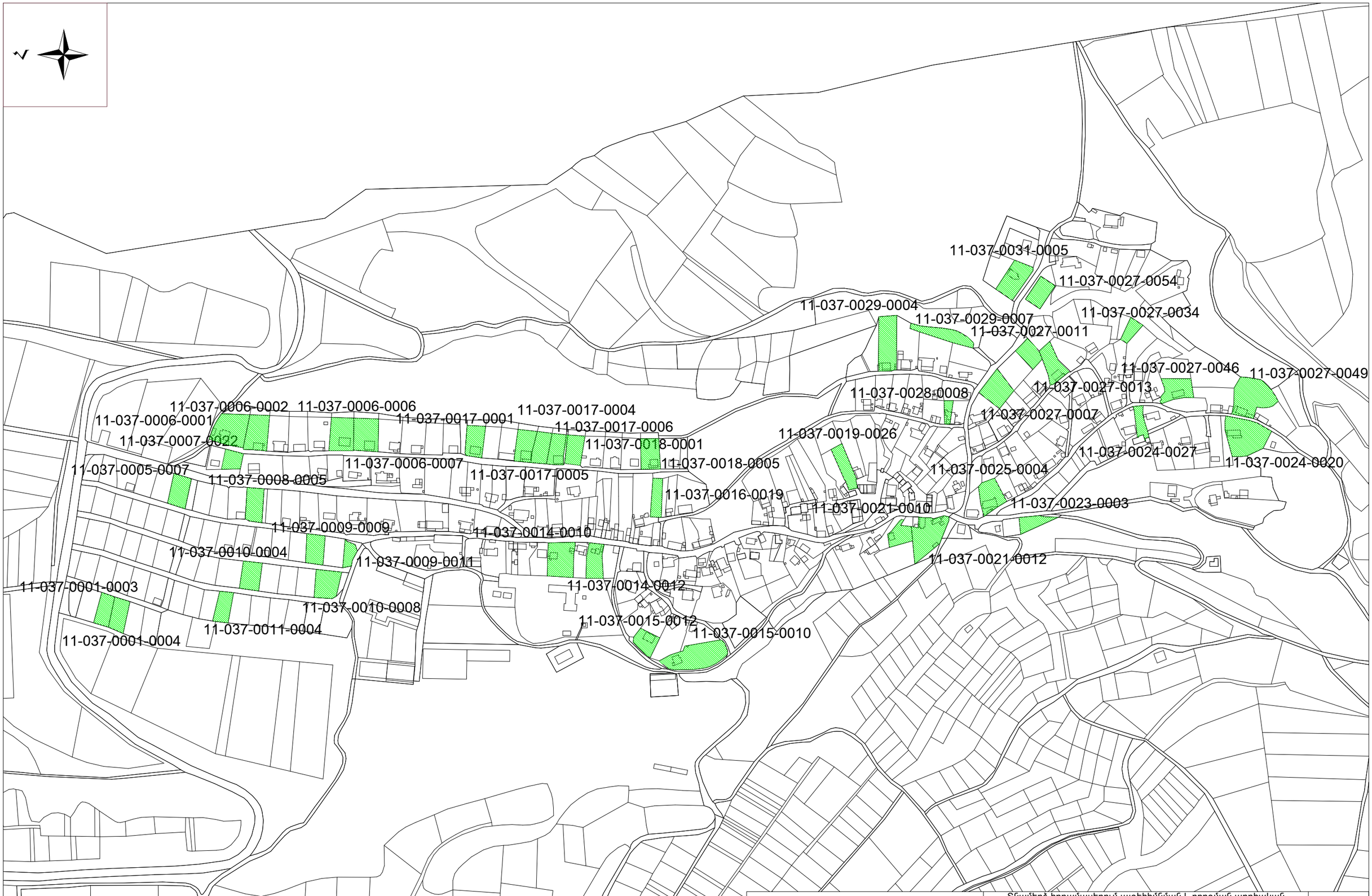

Պատվիրատու՝ Իջևանի համայնքապետարան Ծածկագիր՝ ՀՀ ՏՄԻՀ-ԳՀԾՁԲ-25/29			Տնամերձ հողամասերում այգեհիմնման և ոռոգման արդիական համակարգերի ներդրման ծրագրի ծախսերի գնահատման և նախագծման ծառայություններ			2025
ՆԳՃ	Ա. Միքայելյան		Ծաղկավան: Ոռոգման համակարգ	Փուլ	Թերթ	Թերթեր
Նախագծեց	Ա. Մարտիրոսյան			ԱՆ	3	50
			Գլխավոր հատակագիծ, Մ 1:5000	«ՄԱԼԿ» ՍՊԸ		

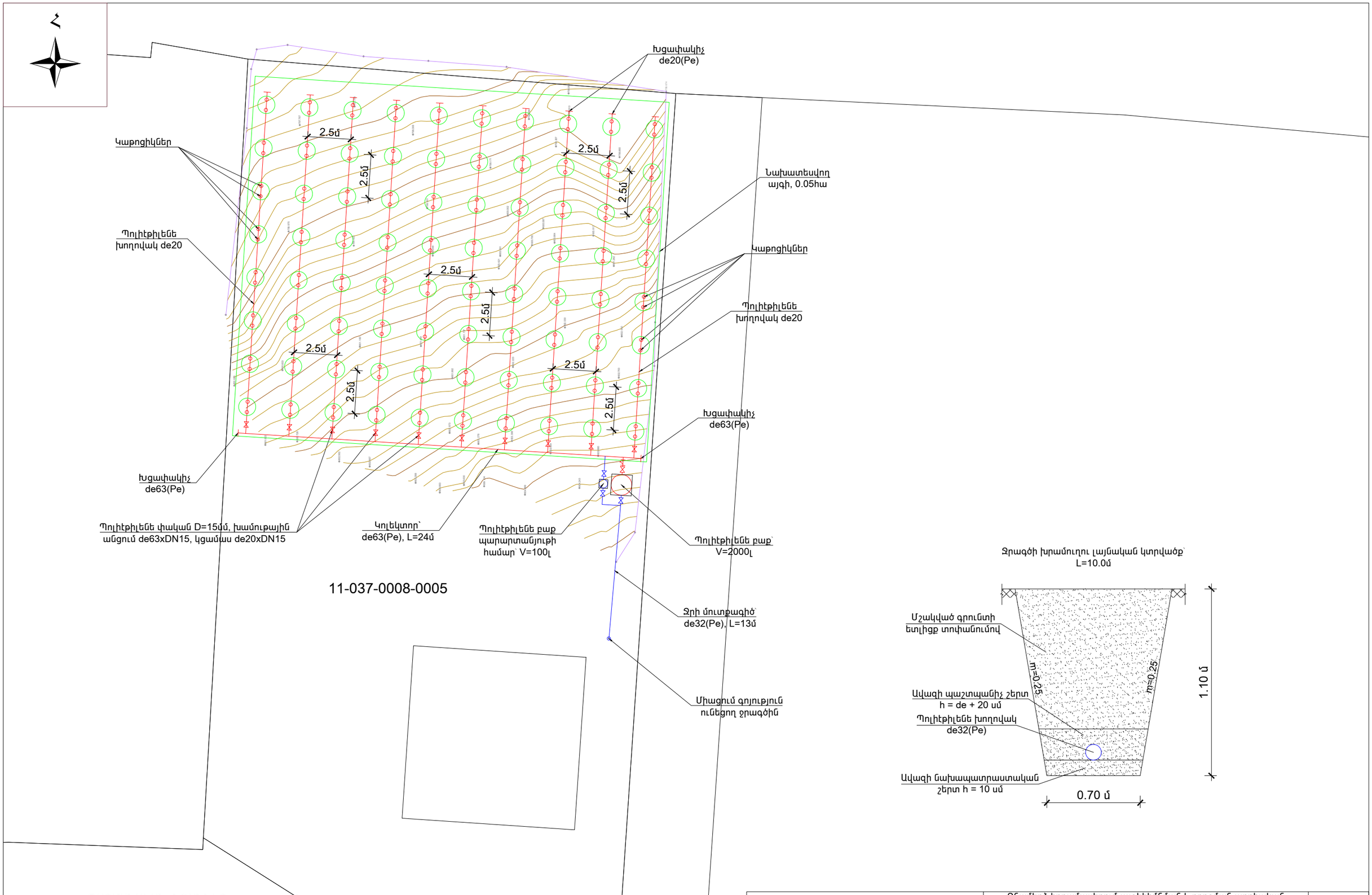

ՊԱՅՄԱՆԱԿԱՆ ՆՇԱՆՆԵՐ

Նախագծվող ջրագիծ

Նախագծվող ոռոգման ցանց

Պատվիրատու՝ Իջևանի համայնքապետարան Ծածկագիր՝ ՀՀ ՏՄԻՀ-ԳՀԾՁԲ-25/29			Տնամերձ հողամասերում այգեհիմնման և ոռոգման արդիական համակարգերի ներդրման ծրագրի ծախսերի գնահատման և նախագծման ծառայություններ			2025
ՆԳՃ	Ա. Միքայելյան		Ծաղկավան: Ոռոգման համակարգ	Փուլ	Թերթ	Թերթեր
Նախագծեց	Ա. Մարտիրոսյան			ԱՆ	4	50
			Տիպարային հատակագիծ, Մ 1:200	«ՄԱԼԿ» ՍՊԸ		

ԻՆՔՆԱՀՈՍ ՈՌՈԳՄԱՆ ՀԱՄԱԿԱՐԳԻ ԱՇԽԱՏԱՆՔՆԵՐԻ ԾԱՎԱԼՆԵՐ

N	Անվանում	Չափման միավոր	Քանակը	Ծանոթություն
1	2	3	4	5
1	Հողատարածքի հարթեցում, աղբի, փայտանյութերի, կոճղերի և 15սմ-ից մեծ քարերի հեռացում	մ^2	500.0	
2	Հողամասի տեղաձևում ըստ տնկման սխեմայի և տնկանյութի քանակի	տեղ	80	
3	Ծառատունկ (հոն)	հատ	80	
4	Հողախոռնուրդի պատրաստում (1 բաժին պարարտանյութ, 1 բաժին շլաք, 1 բաժին բուսահող)	մ^3	8.0	
5	Պոլիէթիլենե բաք, V=2000լ	հատ	1	
6	Պոլիէթիլենե բաք պարարտանյութի համար, V=100լ	հատ	1	
7	Պոլիէթիլենե խողովակներ, de63(Pe)	գծմ	24.0	
8	Պոլիէթիլենե խողովակներ, de32(Pe)	գծմ	2.0	
9	Պոլիէթիլենե խողովակներ, de20(Pe)	գծմ	202.0	
10	Պոլիէթիլենե փական, D=25մմ	հատ	1	
11	Պոլիէթիլենե փական, D=15մմ	հատ	11	
12	Սկավառակային ֆիլտր, D=25մմ	հատ	1	
13	Պոլիէթիլենե խողովակների միացում խամուբային անցումով, de63xDN15	հատ	10	
14	Պոլիէթիլենե կցամաս, de20xDN15	հատ	10	
15	Պոլիէթիլենե եռաբաշխիչ de63xde32(Pe)	հատ	1	
16	Պոլիէթիլենե եռաբաշխիչ de63xde20(Pe)	հատ	1	
17	Պոլիէթիլենե խցափակիչ de63(Pe)	հատ	2	
18	Պոլիէթիլենե խցափակիչ de20(Pe)	հատ	10	
19	Պոլիէթիլենե անկյունակ de32(Pe)	հատ	1	
20	Պոլիէթիլենե անկյունակ de20(Pe)	հատ	2	
21	Ամրակ (штуцер), D=25մմ	հատ	1	
22	Ամրակ (штуцер), D=15մմ	հատ	1	
23	Կաթոցիկներ	հատ	160	
24	էլեկտրական սրսկիչ, մարտկոցով, 20 լ տարողության	հատ	1	
25	Փոսորակի մշակում III կարգի գրունտներում ձեռքով և հարթեցում տեղում	մ^3	0.82	
26	Հիմքերի իրականացում B15 դասի բետոնով	մ^3	0.82	
27	Մետաղական կոնստրուկցիաներ	կգ	90.0	
28	Մետաղական կոնստրուկցիաների երկշերտ յուղաներկում	մ^2	4.0	
29	Համակարգի փորձարկում	գծմ	228.0	

ՋՐԱԳԾԻ ԱՇԽԱՏԱՆՔՆԵՐԻ ԾԱՎԱԼՆԵՐ

N	Անվանում	Չափման միավոր	Քանակը	Ծանոթություն
1	2	3	4	5
1	Խրամուղու մշակում IV կարգի գրունտներում ձեռքով, կողալիցքով	մ^3	24.0	
2	Ավազի նախապատրաստական շերտի իրականացում	մ^3	1.50	
3	Ավազի պաշտպանիչ շերտի իրականացում	մ^3	4.0	
4	Խրամուղու ետլիցք, կողալիցքի մշակված գրունտներից, տոփանումով	մ^3	18.50	
5	Ավելցուկային գրունտի հարթեցում տեղում	մ^3	5.50	
6	Պոլիէթիլենե խողովակներ, de32(Pe)	գծմ	25.0	
7	Պոլիէթիլենե խողովակներ, de20(Pe)	գծմ	2.0	
8	Պոլիէթիլենե փական, D=25մմ	հատ	1	
9	Պոլիէթիլենե փական, D=15մմ	հատ	1	
10	Միացում գոյություն ունեցող ջրագծին	տեղ	1	
11	Պոլիէթիլենե եռաբաշխիչ de32xde20(Pe)	հատ	1	
12	Պոլիէթիլենե անկյունակ de32(Pe)	հատ	2	
13	Պոլիէթիլենե անկյունակ de20(Pe)	հատ	1	
14	Ամրակ (штуцер), D=25մմ	հատ	1	
15	Ամրակ (штуцер), D=15մմ	հատ	1	
16	Համակարգի փորձարկում	գծմ	27.0	

Պատվիրատու՝ Իջևանի համայնքապետարան Ծածկագիր՝ ՀՀ ՏՄԻՀ-ԳՀԾՁԲ-25/29			Տնամերձ հողամասերում այգեհիմնման և ոռոգման արդիական համակարգերի ներդրման ծրագրի ծախսերի գնահատման և նախագծման ծառայություններ			2025
ՆԳՃ	Ա. Միքայելյան		Ծաղկավան: Ոռոգման համակարգ	Փուլ	Թերթ	Թերթեր
Նախագծեց	Ա. Մարտիրոսյան			ԱՆ	5	50
			Շահառու՝ Աբազյան Խանում, կադաստրային ծածկագիր՝ 11-037-0017-0004, աշխատանքների ծավալներ	«ՄԱԼԿ» ՍՊԸ		

ԻՆՔՆԱՀՈՍ ՈՌՈԳՄԱՆ ՀԱՄԱԿԱՐԳԻ ԱՇԽԱՏԱՆՔՆԵՐԻ ԾԱՎԱԼՆԵՐ

N	Անվանում	Չափման միավոր	Քանակը	Ծանոթություն
1	2	3	4	5
1	Հողատարածքի հարթեցում, աղբի, փայտանյութերի, կոճղերի և 15սմ-ից մեծ քարերի հեռացում	մ^2	500.0	
2	Հողամասի տեղաձևում ըստ տնկման սխեմայի և տնկանյութի քանակի	տեղ	80	
3	Ծառատունկ (հոն)	հատ	80	
4	Հողախոռնուրդի պատրաստում (1 բաժին պարարտանյութ, 1 բաժին շլաք, 1 բաժին բուսահող)	մ^3	8.0	
5	Պոլիէթիլենե բաք, V=2000լ	հատ	1	
6	Պոլիէթիլենե բաք պարարտանյութի համար, V=100լ	հատ	1	
7	Պոլիէթիլենե խողովակներ, de63(Pe)	գծմ	24.0	
8	Պոլիէթիլենե խողովակներ, de32(Pe)	գծմ	2.0	
9	Պոլիէթիլենե խողովակներ, de20(Pe)	գծմ	202.0	
10	Պոլիէթիլենե փական, D=25մմ	հատ	1	
11	Պոլիէթիլենե փական, D=15մմ	հատ	11	
12	Սկավառակային ֆիլտր, D=25մմ	հատ	1	
13	Պոլիէթիլենե խողովակների միացում խամութային անցումով, de63xDN15	հատ	10	
14	Պոլիէթիլենե կցամաս, de20xDN15	հատ	10	
15	Պոլիէթիլենե եռաբաշխիչ de63xde32(Pe)	հատ	1	
16	Պոլիէթիլենե եռաբաշխիչ de63xde20(Pe)	հատ	1	
17	Պոլիէթիլենե խցափակիչ de63(Pe)	հատ	2	
18	Պոլիէթիլենե խցափակիչ de20(Pe)	հատ	10	
19	Պոլիէթիլենե անկյունակ de32(Pe)	հատ	1	
20	Պոլիէթիլենե անկյունակ de20(Pe)	հատ	2	
21	Ամրակ (штуцер), D=25մմ	հատ	1	
22	Ամրակ (штуцер), D=15մմ	հատ	1	
23	Կաթոցիկներ	հատ	160	
24	Էլեկտրական սրսկիչ, մարտկոցով, 20 լ տարողության	հատ	1	
25	Փոսորակի մշակում III կարգի գրունտներում ձեռքով և հարթեցում տեղում	մ^3	0.82	
26	Հիմքերի իրականացում B15 դասի բետոնով	մ^3	0.82	
27	Մետաղական կոնստրուկցիաներ	կգ	90.0	
28	Մետաղական կոնստրուկցիաների երկշերտ յուղաներկում	մ^2	4.0	
29	Համակարգի փորձարկում	գծմ	228.0	

ՋՐԱԳԾԻ ԱՇԽԱՏԱՆՔՆԵՐԻ ԾԱՎԱԼՆԵՐ

N	Անվանում	Չափման միավոր	Քանակը	Ծանոթություն
1	2	3	4	5
1	Խրամուղու մշակում IV կարգի գրունտներում ձեռքով, կողալիցքով	մ^3	18.0	
2	Ավազի նախապատրաստական շերտի իրականացում	մ^3	1.50	
3	Ավազի պաշտպանիչ շերտի իրականացում	մ^3	3.0	
4	Խրամուղու ետլիցք, կողալիցքի մշակված գրունտներից, տոփանումով	մ^3	13.50	
5	Ավելցուկային գրունտի հարթեցում տեղում	մ^3	4.50	
6	Պոլիէթիլենե խողովակներ, de32(Pe)	գծմ	20.0	
7	Պոլիէթիլենե խողովակներ, de20(Pe)	գծմ	2.0	
8	Պոլիէթիլենե փական, D=25մմ	հատ	1	
9	Պոլիէթիլենե փական, D=15մմ	հատ	1	
10	Միացում գոյություն ունեցող ջրագծին	տեղ	1	
11	Պոլիէթիլենե եռաբաշխիչ de32xde20(Pe)	հատ	1	
12	Պոլիէթիլենե անկյունակ de32(Pe)	հատ	2	
13	Պոլիէթիլենե անկյունակ de20(Pe)	հատ	1	
14	Ամրակ (штуцер), D=25մմ	հատ	1	
15	Ամրակ (штуцер), D=15մմ	հատ	1	
16	Համակարգի փորձարկում	գծմ	22.0	

Պատվիրատու՝ Իջևանի համայնքապետարան Ծածկագիր՝ ՀՀ ՏՄԻՀ-ԳՀԾՁԲ-25/29			Տնամերձ հողամասերում այգեհիմնման և ոռոգման արդիական համակարգերի ներդրման ծրագրի ծախսերի գնահատման և նախագծման ծառայություններ			2025
ՆԳՃ	Ա. Միքայելյան		Ծաղկավան: Ոռոգման համակարգ	Փուլ	Թերթ	Թերթեր
Նախագծեց	Ա. Մարտիրոսյան			ԱՆ	6	50
			Շահառու՝ Քասինյան Արտակ, կադաստրային ծածկագիր՝ 11-037-0007-0022, աշխատանքների ծավալներ	«ՄԱԼԿ» ՍՊԸ		

ԻՆՔՆԱՀՈՍ ՈՌՈԳՄԱՆ ՀԱՄԱԿԱՐԳԻ ԱՇԽԱՏԱՆՔՆԵՐԻ ԾԱՎԱԼՆԵՐ

N	Անվանում	Չափման միավոր	Քանակը	Ծանոթություն
1	2	3	4	5
1	Հողատարածքի հարթեցում, աղբի, փայտանյութերի, կոճղերի և 15սմ-ից մեծ քարերի հեռացում	մ^2	700.0	
2	Հողամասի տեղաձևում ըստ տնկման սխեմայի և տնկանյութի քանակի	տեղ	108	
3	Ծառատունկ (նուռ)	հատ	108	
4	Հողախոռնուրդի պատրաստում (1 բաժին պարարտանյութ, 1 բաժին շլաք, 1 բաժին բուսահող)	մ^3	10.80	
5	Պոլիէթիլենե բաք, V=2000լ	հատ	1	
6	Պոլիէթիլենե բաք պարարտանյութի համար, V=100լ	հատ	1	
7	Պոլիէթիլենե խողովակներ, de63(Pe)	գծմ	22.0	
8	Պոլիէթիլենե խողովակներ, de32(Pe)	գծմ	2.0	
9	Պոլիէթիլենե խողովակներ, de20(Pe)	գծմ	272.0	
10	Պոլիէթիլենե փական, D=25մմ	հատ	1	
11	Պոլիէթիլենե փական, D=15մմ	հատ	10	
12	Սկավառակային ֆիլտր, D=25մմ	հատ	1	
13	Պոլիէթիլենե խողովակների միացում խամութային անցումով, de63xDN15	հատ	9	
14	Պոլիէթիլենե կցամաս, de20xDN15	հատ	9	
15	Պոլիէթիլենե եռաբաշխիչ de63xde32(Pe)	հատ	1	
16	Պոլիէթիլենե եռաբաշխիչ de63xde20(Pe)	հատ	1	
17	Պոլիէթիլենե խցափակիչ de63(Pe)	հատ	2	
18	Պոլիէթիլենե խցափակիչ de20(Pe)	հատ	9	
19	Պոլիէթիլենե անկյունակ de32(Pe)	հատ	1	
20	Պոլիէթիլենե անկյունակ de20(Pe)	հատ	2	
21	Ամրակ (штуцер), D=25մմ	հատ	1	
22	Ամրակ (штуцер), D=15մմ	հատ	1	
23	Կաթոցիկներ	հատ	216	
24	Էլեկտրական սրսկիչ, մարտկոցով, 20 լ տարողության	հատ	1	
25	Փոսորակի մշակում III կարգի գրունտներում ձեռքով և հարթեցում տեղում	մ^3	0.82	
26	Հիմքերի իրականացում B15 դասի բետոնով	մ^3	0.82	
27	Մետաղական կոնստրուկցիաներ	կգ	90.0	
28	Մետաղական կոնստրուկցիաների երկշերտ յուղաներկում	մ^2	4.0	
29	Համակարգի փորձարկում	գծմ	296.0	

ՋՐԱԳԾԻ ԱՇԽԱՏԱՆՔՆԵՐԻ ԾԱՎԱԼՆԵՐ

N	Անվանում	Չափման միավոր	Քանակը	Ծանոթություն
1	2	3	4	5
1	Խրամուղու մշակում IV կարգի գրունտներում ձեռքով, կողալիցքով	մ^3	32.0	
2	Ավազի նախապատրաստական շերտի իրականացում	մ^3	2.0	
3	Ավազի պաշտպանիչ շերտի իրականացում	մ^3	5.50	
4	Խրամուղու ետլիցք, կողալիցքի մշակված գրունտներից, տոփանումով	մ^3	24.50	
5	Ավելցուկային գրունտի հարթեցում տեղում	մ^3	7.50	
6	Պոլիէթիլենե խողովակներ, de32(Pe)	գծմ	33.0	
7	Պոլիէթիլենե խողովակներ, de20(Pe)	գծմ	2.0	
8	Պոլիէթիլենե փական, D=25մմ	հատ	1	
9	Պոլիէթիլենե փական, D=15մմ	հատ	1	
10	Միացում գոյություն ունեցող ջրագծին	տեղ	1	
11	Պոլիէթիլենե եռաբաշխիչ de32xde20(Pe)	հատ	1	
12	Պոլիէթիլենե անկյունակ de32(Pe)	հատ	2	
13	Պոլիէթիլենե անկյունակ de20(Pe)	հատ	1	
14	Ամրակ (штуцер), D=25մմ	հատ	1	
15	Ամրակ (штуцер), D=15մմ	հատ	1	
16	Համակարգի փորձարկում	գծմ	35.0	

Պատվիրատու՝ Իջևանի համայնքապետարան Ծածկագիր՝ ՀՀ ՏՄԻՀ-ԳՀԾՁԲ-25/29			Տնամերձ հողամասերում այգեհիմնման և ոռոգման արդիական համակարգերի ներդրման ծրագրի ծախսերի գնահատման և նախագծման ծառայություններ			2025
ՆԳՃ	Ա. Միքայելյան		Ծաղկավան: Ոռոգման համակարգ	Փուլ	Թերթ	Թերթեր
Նախագծեց	Ա. Մարտիրոսյան			ԱՆ	7	50
			Շահառու՝ Ռևազյան Սասուն, կադաստրային ծածկագիր՝ 11-037-0001-0004, աշխատանքների ծավալներ	«ՄԱԼԿ» ՍՊԸ		

ԻՆՔՆԱՀՈՍ ՈՌՈԳՄԱՆ ՀԱՄԱԿԱՐԳԻ ԱՇԽԱՏԱՆՔՆԵՐԻ ԾԱՎԱԼՆԵՐ

N	Անվանում	Չափման միավոր	Քանակը	Ծանոթություն
1	2	3	4	5
1	Հողատարածքի հարթեցում, աղբի, փայտանյութերի, կոճղերի և 15սմ-ից մեծ քարերի հեռացում	մ^2	500.0	
2	Հողամասի տեղաձևում ըստ տնկման սխեմայի և տնկանյութի քանակի	տեղ	80	
3	Ծառատունկ (նուռ)	հատ	80	
4	Հողախոռնուրդի պատրաստում (1 բաժին պարարտանյութ, 1 բաժին շլաք, 1 բաժին բուսահող)	մ^3	8.0	
5	Պոլիէթիլենե բաք, V=2000լ	հատ	1	
6	Պոլիէթիլենե բաք պարարտանյութի համար, V=100լ	հատ	1	
7	Պոլիէթիլենե խողովակներ, de63(Pe)	գծմ	24.0	
8	Պոլիէթիլենե խողովակներ, de32(Pe)	գծմ	2.0	
9	Պոլիէթիլենե խողովակներ, de20(Pe)	գծմ	202.0	
10	Պոլիէթիլենե փական, D=25մմ	հատ	1	
11	Պոլիէթիլենե փական, D=15մմ	հատ	11	
12	Սկավառակային ֆիլտր, D=25մմ	հատ	1	
13	Պոլիէթիլենե խողովակների միացում խամութային անցումով, de63xDN15	հատ	10	
14	Պոլիէթիլենե կցամաս, de20xDN15	հատ	10	
15	Պոլիէթիլենե եռաբաշխիչ de63xde32(Pe)	հատ	1	
16	Պոլիէթիլենե եռաբաշխիչ de63xde20(Pe)	հատ	1	
17	Պոլիէթիլենե խցափակիչ de63(Pe)	հատ	2	
18	Պոլիէթիլենե խցափակիչ de20(Pe)	հատ	10	
19	Պոլիէթիլենե անկյունակ de32(Pe)	հատ	1	
20	Պոլիէթիլենե անկյունակ de20(Pe)	հատ	2	
21	Ամրակ (штуцер), D=25մմ	հատ	1	
22	Ամրակ (штуцер), D=15մմ	հատ	1	
23	Կաթոցիկներ	հատ	160	
24	Էլեկտրական սրսկիչ, մարտկոցով, 20 լ տարողության	հատ	1	
25	Փոսորակի մշակում III կարգի գրունտներում ձեռքով և հարթեցում տեղում	մ^3	0.82	
26	Հիմքերի իրականացում B15 դասի բետոնով	մ^3	0.82	
27	Մետաղական կոնստրուկցիաներ	կգ	90.0	
28	Մետաղական կոնստրուկցիաների երկշերտ յուղաներկում	մ^2	4.0	
29	Համակարգի փորձարկում	գծմ	228.0	

ՋՐԱԳԾԻ ԱՇԽԱՏԱՆՔՆԵՐԻ ԾԱՎԱԼՆԵՐ

N	Անվանում	Չափման միավոր	Քանակը	Ծանոթություն
1	2	3	4	5
1	Խրամուղու մշակում IV կարգի գրունտներում ձեռքով, կողալիցքով	մ^3	11.0	
2	Ավազի նախապատրաստական շերտի իրականացում	մ^3	1.0	
3	Ավազի պաշտպանիչ շերտի իրականացում	մ^3	2.0	
4	Խրամուղու ետլիցք, կողալիցքի մշակված գրունտներից, տոփանումով	մ^3	8.0	
5	Ավելցուկային գրունտի հարթեցում տեղում	մ^3	3.0	
6	Պոլիէթիլենե խողովակներ, de32(Pe)	գծմ	13.0	
7	Պոլիէթիլենե խողովակներ, de20(Pe)	գծմ	2.0	
8	Պոլիէթիլենե փական, D=25մմ	հատ	1	
9	Պոլիէթիլենե փական, D=15մմ	հատ	1	
10	Միացում գոյություն ունեցող ջրագծին	տեղ	1	
11	Պոլիէթիլենե եռաբաշխիչ de32xde20(Pe)	հատ	1	
12	Պոլիէթիլենե անկյունակ de32(Pe)	հատ	2	
13	Պոլիէթիլենե անկյունակ de20(Pe)	հատ	1	
14	Ամրակ (штуцер), D=25մմ	հատ	1	
15	Ամրակ (штуцер), D=15մմ	հատ	1	
16	Համակարգի փորձարկում	գծմ	15.0	

Պատվիրատու՝ Իջևանի համայնքապետարան Ծածկագիր՝ ՀՀ ՏՄԻՀ-ԳՀԾՁԲ-25/29			Տնամերձ հողամասերում այգեհիմնման և ոռոգման արդիական համակարգերի ներդրման ծրագրի ծախսերի գնահատման և նախագծման ծառայություններ			2025
ՆԳՃ	Ա. Միքայելյան		Ծաղկավան: Ոռոգման համակարգ	Փուլ	Թերթ	Թերթեր
Նախագծեց	Ա. Մարտիրոսյան			ԱՆ	8	50
			Շահառու՝ Հարությունյան Մհեր, կադաստրային ծածկագիր՝ 11-037-0008-0005, աշխատանքների ծավալներ	«ՄԱԼԿ» ՍՊԸ		

ԻՆՔՆԱՀՈՍ ՈՌՈԳՄԱՆ ՀԱՄԱԿԱՐԳԻ ԱՇԽԱՏԱՆՔՆԵՐԻ ԾԱՎԱԼՆԵՐ

N	Անվանում	Չափման միավոր	Քանակը	Ծանոթություն
1	2	3	4	5
1	Հողատարածքի հարթեցում, աղբի, փայտանյութերի, կոճղերի և 15սմ-ից մեծ քարերի հեռացում	մ^2	1000.0	
2	Հողամասի տեղաձևում ըստ տնկման սխեմայի և տնկանյութի քանակի	տեղ	156	
3	Ծառատունկ (նուռ)	հատ	156	
4	Հողախոռնուրդի պատրաստում (1 բաժին պարարտանյութ, 1 բաժին շլաք, 1 բաժին բուսահող)	մ^3	15.60	
5	Պոլիէթիլենե բաք, V=2000լ	հատ	1	
6	Պոլիէթիլենե բաք պարարտանյութի համար, V=100լ	հատ	1	
7	Պոլիէթիլենե խողովակներ, de63(Pe)	գծմ	32.0	
8	Պոլիէթիլենե խողովակներ, de32(Pe)	գծմ	2.0	
9	Պոլիէթիլենե խողովակներ, de20(Pe)	գծմ	392.0	
10	Պոլիէթիլենե փական, D=25մմ	հատ	1	
11	Պոլիէթիլենե փական, D=15մմ	հատ	14	
12	Սկավառակային ֆիլտր, D=25մմ	հատ	1	
13	Պոլիէթիլենե խողովակների միացում խամութային անցումով, de63xDN15	հատ	13	
14	Պոլիէթիլենե կցամաս, de20xDN15	հատ	13	
15	Պոլիէթիլենե եռաբաշխիչ de63xde32(Pe)	հատ	1	
16	Պոլիէթիլենե եռաբաշխիչ de63xde20(Pe)	հատ	1	
17	Պոլիէթիլենե խցափակիչ de63(Pe)	հատ	2	
18	Պոլիէթիլենե խցափակիչ de20(Pe)	հատ	13	
19	Պոլիէթիլենե անկյունակ de32(Pe)	հատ	1	
20	Պոլիէթիլենե անկյունակ de20(Pe)	հատ	2	
21	Ամրակ (штуцер), D=25մմ	հատ	1	
22	Ամրակ (штуцер), D=15մմ	հատ	1	
23	Կաթոցիկներ	հատ	312	
24	էլեկտրական սրսկիչ, մարտկոցով, 20 լ տարողության	հատ	1	
25	Փոսորակի մշակում III կարգի գրունտներում ձեռքով և հարթեցում տեղում	մ^3	0.82	
26	Հիմքերի իրականացում B15 դասի բետոնով	մ^3	0.82	
27	Մետաղական կոնստրուկցիաներ	կգ	90.0	
28	Մետաղական կոնստրուկցիաների երկշերտ յուղաներկում	մ^2	4.0	
29	Համակարգի փորձարկում	գծմ	426.0	

ՋՐԱԳԾԻ ԱՇԽԱՏԱՆՔՆԵՐԻ ԾԱՎԱԼՆԵՐ

N	Անվանում	Չափման միավոր	Քանակը	Ծանոթություն
1	2	3	4	5
1	Խրամուղու մշակում IV կարգի գրունտներում ձեռքով, կողալիցքով	մ^3	24.0	
2	Ավազի նախապատրաստական շերտի իրականացում	մ^3	1.50	
3	Ավազի պաշտպանիչ շերտի իրականացում	մ^3	4.0	
4	Խրամուղու ետլիցք, կողալիցքի մշակված գրունտներից, տոփանումով	մ^3	18.50	
5	Ավելցուկային գրունտի հարթեցում տեղում	մ^3	5.50	
6	Պոլիէթիլենե խողովակներ, de32(Pe)	գծմ	25.0	
7	Պոլիէթիլենե խողովակներ, de20(Pe)	գծմ	2.0	
8	Պոլիէթիլենե փական, D=25մմ	հատ	1	
9	Պոլիէթիլենե փական, D=15մմ	հատ	1	
10	Միացում գոյություն ունեցող ջրագծին	տեղ	1	
11	Պոլիէթիլենե եռաբաշխիչ de32xde20(Pe)	հատ	1	
12	Պոլիէթիլենե անկյունակ de32(Pe)	հատ	2	
13	Պոլիէթիլենե անկյունակ de20(Pe)	հատ	1	
14	Ամրակ (штуцер), D=25մմ	հատ	1	
15	Ամրակ (штуцер), D=15մմ	հատ	1	
16	Համակարգի փորձարկում	գծմ	27.0	

Պատվիրատու՝ Իջևանի համայնքապետարան Ծածկագիր՝ ՀՀ ՏՄԻՀ-ԳՀԾՁԲ-25/29			Տնամերձ հողամասերում այգեհիմնման և ոռոգման արդիական համակարգերի ներդրման ծրագրի ծախսերի գնահատման և նախագծման ծառայություններ			2025
ՆԳՃ	Ա. Միքայելյան		Ծաղկավան: Ոռոգման համակարգ	Փուլ	Թերթ	Թերթեր
Նախագծեց	Ա. Մարտիրոսյան			ԱՆ	9	50
			Շահառու՝ Մխիթարյան Լեյլի, կադաստրային ծածկագիր՝ 11-037-0006-0006, աշխատանքների ծավալներ	«ՄԱԼԿ» ՍՊԸ		

ԻՆՔՆԱՀՈՍ ՈՌՈԳՄԱՆ ՀԱՄԱԿԱՐԳԻ ԱՇԽԱՏԱՆՔՆԵՐԻ ԾԱՎԱԼՆԵՐ

N	Անվանում	Չափման միավոր	Քանակը	Ծանոթություն
1	2	3	4	5
1	Հողատարածքի հարթեցում, աղբի, փայտանյութերի, կոճղերի և 15սմ-ից մեծ քարերի հեռացում	մ^2	500.0	
2	Հողամասի տեղաձևում ըստ տնկման սխեմայի և տնկանյութի քանակի	տեղ	80	
3	Ծառատունկ (հոն)	հատ	80	
4	Հողախոռնուրդի պատրաստում (1 բաժին պարարտանյութ, 1 բաժին շլաք, 1 բաժին բուսահող)	մ^3	8.0	
5	Պոլիէթիլենե բաք, V=2000լ	հատ	1	
6	Պոլիէթիլենե բաք պարարտանյութի համար, V=100լ	հատ	1	
7	Պոլիէթիլենե խողովակներ, de63(Pe)	գծմ	24.0	
8	Պոլիէթիլենե խողովակներ, de32(Pe)	գծմ	2.0	
9	Պոլիէթիլենե խողովակներ, de20(Pe)	գծմ	202.0	
10	Պոլիէթիլենե փական, D=25մմ	հատ	1	
11	Պոլիէթիլենե փական, D=15մմ	հատ	11	
12	Սկավառակային ֆիլտր, D=25մմ	հատ	1	
13	Պոլիէթիլենե խողովակների միացում խամութային անցումով, de63xDN15	հատ	10	
14	Պոլիէթիլենե կցամաս, de20xDN15	հատ	10	
15	Պոլիէթիլենե եռաբաշխիչ de63xde32(Pe)	հատ	1	
16	Պոլիէթիլենե եռաբաշխիչ de63xde20(Pe)	հատ	1	
17	Պոլիէթիլենե խցափակիչ de63(Pe)	հատ	2	
18	Պոլիէթիլենե խցափակիչ de20(Pe)	հատ	10	
19	Պոլիէթիլենե անկյունակ de32(Pe)	հատ	1	
20	Պոլիէթիլենե անկյունակ de20(Pe)	հատ	2	
21	Ամրակ (штуцер), D=25մմ	հատ	1	
22	Ամրակ (штуцер), D=15մմ	հատ	1	
23	Կաթոցիկներ	հատ	160	
24	Էլեկտրական սրսկիչ, մարտկոցով, 20 լ տարողության	հատ	1	
25	Փոսորակի մշակում III կարգի գրունտներում ձեռքով և հարթեցում տեղում	մ^3	0.82	
26	Հիմքերի իրականացում B15 դասի բետոնով	մ^3	0.82	
27	Մետաղական կոնստրուկցիաներ	կգ	90.0	
28	Մետաղական կոնստրուկցիաների երկշերտ յուղաներկում	մ^2	4.0	
29	Համակարգի փորձարկում	գծմ	228.0	

ՋՐԱԳԾԻ ԱՇԽԱՏԱՆՔՆԵՐԻ ԾԱՎԱԼՆԵՐ

N	Անվանում	Չափման միավոր	Քանակը	Ծանոթություն
1	2	3	4	5
1	Խրամուղու մշակում IV կարգի գրունտներում ձեռքով, կողալիցքով	մ^3	37.50	
2	Ավազի նախապատրաստական շերտի իրականացում	մ^3	2.50	
3	Ավազի պաշտպանիչ շերտի իրականացում	մ^3	6.50	
4	Խրամուղու ետլիցք, կողալիցքի մշակված գրունտներից, տոփանումով	մ^3	28.50	
5	Ավելցուկային գրունտի հարթեցում տեղում	մ^3	9.0	
6	Պոլիէթիլենե խողովակներ, de32(Pe)	գծմ	38.0	
7	Պոլիէթիլենե խողովակներ, de20(Pe)	գծմ	2.0	
8	Պոլիէթիլենե փական, D=25մմ	հատ	1	
9	Պոլիէթիլենե փական, D=15մմ	հատ	1	
10	Միացում գոյություն ունեցող ջրագծին	տեղ	1	
11	Պոլիէթիլենե եռաբաշխիչ de32xde20(Pe)	հատ	1	
12	Պոլիէթիլենե անկյունակ de32(Pe)	հատ	2	
13	Պոլիէթիլենե անկյունակ de20(Pe)	հատ	1	
14	Ամրակ (штуцер), D=25մմ	հատ	1	
15	Ամրակ (штуцер), D=15մմ	հատ	1	
16	Համակարգի փորձարկում	գծմ	40.0	

Պատվիրատու՝ Իջևանի համայնքապետարան Ծածկագիր՝ ՀՀ ՏՄԻՀ-ԳՀԾՁԲ-25/29			Տնամերձ հողամասերում այգեհիմնման և ոռոգման արդիական համակարգերի ներդրման ծրագրի ծախսերի գնահատման և նախագծման ծառայություններ			2025
ՆԳՃ	Ա. Միքայելյան		Ծաղկավան: Ոռոգման համակարգ	Փուլ	Թերթ	Թերթեր
Նախագծեց	Ա. Մարտիրոսյան			ԱՆ	10	50
			Շահառու՝ Ղազարյան Սամվել, կադաստրային ծածկագիր՝ 11-037-0029-0004, աշխատանքների ծավալներ	«ՄԱԼԿ» ՍՊԸ		

ԻՆՔՆԱՀՈՍ ՈՌՈԳՄԱՆ ՀԱՄԱԿԱՐԳԻ ԱՇԽԱՏԱՆՔՆԵՐԻ ԾԱՎԱԼՆԵՐ

N	Անվանում	Չափման միավոր	Քանակը	Ծանոթություն
1	2	3	4	5
1	Հողատարածքի հարթեցում, աղբի, փայտանյութերի, կոճղերի և 15սմ-ից մեծ քարերի հեռացում	մ^2	1000.0	
2	Հողամասի տեղաձևում ըստ տնկման սխեմայի և տնկանյութի քանակի	տեղ	156	
3	Ծառատունկ (հոն)	հատ	156	
4	Հողախոռնուրդի պատրաստում (1 բաժին պարարտանյութ, 1 բաժին շլաք, 1 բաժին բուսահող)	մ^3	15.60	
5	Պոլիէթիլենե բաք, V=2000լ	հատ	1	
6	Պոլիէթիլենե բաք պարարտանյութի համար, V=100լ	հատ	1	
7	Պոլիէթիլենե խողովակներ, de63(Pe)	գծմ	30.0	
8	Պոլիէթիլենե խողովակներ, de32(Pe)	գծմ	2.0	
9	Պոլիէթիլենե խողովակներ, de20(Pe)	գծմ	400.0	
10	Պոլիէթիլենե փական, D=25մմ	հատ	1	
11	Պոլիէթիլենե փական, D=15մմ	հատ	13	
12	Սկավառակային ֆիլտր, D=25մմ	հատ	1	
13	Պոլիէթիլենե խողովակների միացում խամութային անցումով, de63xDN15	հատ	12	
14	Պոլիէթիլենե կցամաս, de20xDN15	հատ	12	
15	Պոլիէթիլենե եռաբաշխիչ de63xde32(Pe)	հատ	1	
16	Պոլիէթիլենե եռաբաշխիչ de63xde20(Pe)	հատ	1	
17	Պոլիէթիլենե խցափակիչ de63(Pe)	հատ	2	
18	Պոլիէթիլենե խցափակիչ de20(Pe)	հատ	12	
19	Պոլիէթիլենե անկյունակ de32(Pe)	հատ	1	
20	Պոլիէթիլենե անկյունակ de20(Pe)	հատ	2	
21	Ամրակ (штуцер), D=25մմ	հատ	1	
22	Ամրակ (штуцер), D=15մմ	հատ	1	
23	Կաթոցիկներ	հատ	312	
24	Էլեկտրական սրսկիչ, մարտկոցով, 20 լ տարողության	հատ	1	
25	Փոսորակի մշակում III կարգի գրունտներում ձեռքով և հարթեցում տեղում	մ^3	0.82	
26	Հիմքերի իրականացում B15 դասի բետոնով	մ^3	0.82	
27	Մետաղական կոնստրուկցիաներ	կգ	90.0	
28	Մետաղական կոնստրուկցիաների երկշերտ յուղաներկում	մ^2	4.0	
29	Համակարգի փորձարկում	գծմ	432.0	

ՋՐԱԳԾԻ ԱՇԽԱՏԱՆՔՆԵՐԻ ԾԱՎԱԼՆԵՐ

N	Անվանում	Չափման միավոր	Քանակը	Ծանոթություն
1	2	3	4	5
1	Խրամուղու մշակում IV կարգի գրունտներում ձեռքով, կողալիցքով	մ^3	43.0	
2	Ավազի նախապատրաստական շերտի իրականացում	մ^3	3.0	
3	Ավազի պաշտպանիչ շերտի իրականացում	մ^3	7.50	
4	Խրամուղու ետլիցք, կողալիցքի մշակված գրունտներից, տոփանումով	մ^3	32.50	
5	Ավելցուկային գրունտի հարթեցում տեղում	մ^3	10.50	
6	Պոլիէթիլենե խողովակներ, de32(Pe)	գծմ	43.0	
7	Պոլիէթիլենե խողովակներ, de20(Pe)	գծմ	2.0	
8	Պոլիէթիլենե փական, D=25մմ	հատ	1	
9	Պոլիէթիլենե փական, D=15մմ	հատ	1	
10	Միացում գոյություն ունեցող ջրագծին	տեղ	1	
11	Պոլիէթիլենե եռաբաշխիչ de32xde20(Pe)	հատ	1	
12	Պոլիէթիլենե անկյունակ de32(Pe)	հատ	2	
13	Պոլիէթիլենե անկյունակ de20(Pe)	հատ	1	
14	Ամրակ (штуцер), D=25մմ	հատ	1	
15	Ամրակ (штуцер), D=15մմ	հատ	1	
16	Համակարգի փորձարկում	գծմ	45.0	

Պատվիրատու՝ Իջևանի համայնքապետարան Ծածկագիր՝ ՀՀ ՏՄԻՀ-ԳՀԾՁԲ-25/29			Տնամերձ հողամասերում այգեհիմնման և ոռոգման արդիական համակարգերի ներդրման ծրագրի ծախսերի գնահատման և նախագծման ծառայություններ			2025
ՆԳՃ	Ա. Միքայելյան		Ծաղկավան: Ոռոգման համակարգ	Փուլ	Թերթ	Թերթեր
Նախագծեց	Ա. Մարտիրոսյան			ԱՆ	11	50
			Շահառու՝ Ասիրյան Գարիկ, կադաստրային ծածկագիր՝ 11-037-0031-0005, աշխատանքների ծավալներ	«ՄԱԼԿ» ՍՊԸ		

ԻՆՔՆԱՀՈՍ ՈՌՈԳՄԱՆ ՀԱՄԱԿԱՐԳԻ ԱՇԽԱՏԱՆՔՆԵՐԻ ՇԱՎԱԼՆԵՐ

N	Անվանում	Չափման միավոր	Քանակը	Ծանոթություն
1	2	3	4	5
1	Հողատարածքի հարթեցում, աղբի, փայտանյութերի, կոճղերի և 15սմ-ից մեծ քարերի հեռացում	մ^2	500.0	
2	Հողամասի տեղաձևում ըստ տնկման սխեմայի և տնկանյութի քանակի	տեղ	80	
3	Ծառատունկ (նուռ)	հատ	80	
4	Հողախոռնուրդի պատրաստում (1 բաժին պարարտանյութ, 1 բաժին շլաք, 1 բաժին բուսահող)	մ^3	8.0	
5	Պոլիէթիլենե բաք, V=2000լ	հատ	1	
6	Պոլիէթիլենե բաք պարարտանյութի համար, V=100լ	հատ	1	
7	Պոլիէթիլենե խողովակներ, de63(Pe)	գծմ	24.0	
8	Պոլիէթիլենե խողովակներ, de32(Pe)	գծմ	2.0	
9	Պոլիէթիլենե խողովակներ, de20(Pe)	գծմ	202.0	
10	Պոլիէթիլենե փական, D=25մմ	հատ	1	
11	Պոլիէթիլենե փական, D=15մմ	հատ	11	
12	Սկավառակային ֆիլտր, D=25մմ	հատ	1	
13	Պոլիէթիլենե խողովակների միացում խամութային անցումով, de63xDN15	հատ	10	
14	Պոլիէթիլենե կցամաս, de20xDN15	հատ	10	
15	Պոլիէթիլենե եռաբաշխիչ de63xde32(Pe)	հատ	1	
16	Պոլիէթիլենե եռաբաշխիչ de63xde20(Pe)	հատ	1	
17	Պոլիէթիլենե խցափակիչ de63(Pe)	հատ	2	
18	Պոլիէթիլենե խցափակիչ de20(Pe)	հատ	10	
19	Պոլիէթիլենե անկյունակ de32(Pe)	հատ	1	
20	Պոլիէթիլենե անկյունակ de20(Pe)	հատ	2	
21	Ամրակ (штуцер), D=25մմ	հատ	1	
22	Ամրակ (штуцер), D=15մմ	հատ	1	
23	Կաթոցիկներ	հատ	160	
24	Էլեկտրական սրսկիչ, մարտկոցով, 20 լ տարողության	հատ	1	
25	Փոսորակի մշակում III կարգի գրունտներում ձեռքով և հարթեցում տեղում	մ^3	0.82	
26	Հիմքերի իրականացում B15 դասի բետոնով	մ^3	0.82	
27	Մետաղական կոնստրուկցիաներ	կգ	90.0	
28	Մետաղական կոնստրուկցիաների երկշերտ յուղաներկում	մ^2	4.0	
29	Համակարգի փորձարկում	գծմ	228.0	

ՋՐԱԳԾԻ ԱՇԽԱՏԱՆՔՆԵՐԻ ՇԱՎԱԼՆԵՐ

N	Անվանում	Չափման միավոր	Քանակը	Ծանոթություն
1	2	3	4	5
1	Խրամուղու մշակում IV կարգի գրունտներում ձեռքով, կողալիցքով	մ^3	27.0	
2	Ավազի նախապատրաստական շերտի իրականացում	մ^3	2.0	
3	Ավազի պաշտպանիչ շերտի իրականացում	մ^3	5.0	
4	Խրամուղու ետլիցք, կողալիցքի մշակված գրունտներից, տոփանումով	մ^3	20.0	
5	Ավելցուկային գրունտի հարթեցում տեղում	մ^3	7.0	
6	Պոլիէթիլենե խողովակներ, de32(Pe)	գծմ	28.0	
7	Պոլիէթիլենե խողովակներ, de20(Pe)	գծմ	2.0	
8	Պոլիէթիլենե փական, D=25մմ	հատ	1	
9	Պոլիէթիլենե փական, D=15մմ	հատ	1	
10	Միացում գոյություն ունեցող ջրագծին	տեղ	1	
11	Պոլիէթիլենե եռաբաշխիչ de32xde20(Pe)	հատ	1	
12	Պոլիէթիլենե անկյունակ de32(Pe)	հատ	2	
13	Պոլիէթիլենե անկյունակ de20(Pe)	հատ	1	
14	Ամրակ (штуцер), D=25մմ	հատ	1	
15	Ամրակ (штуцер), D=15մմ	հատ	1	
16	Համակարգի փորձարկում	գծմ	30.0	

Պատվիրատու՝ Իջևանի համայնքապետարան Ծածկագիր՝ ՀՀ ՏՄԻՀ-ԳՀԾՁԲ-25/29			Տնամերձ հողամասերում այգեհիմնման և ոռոգման արդիական համակարգերի ներդրման ծրագրի ծախսերի գնահատման և նախագծման ծառայություններ			2025
ՆԳՃ	Ա. Միքայելյան		Ծաղկավան: Ոռոգման համակարգ	Փուլ	Թերթ	Թերթեր
Նախագծեց	Ա. Մարտիրոսյան			ԱՆ	12	50
			Շահառու՝ Յոյչյան Լուսիկ, կադաստրային ծածկագիր՝ 11-037-0027-0013, աշխատանքների ծավալներ	«ՄԱԼԿ» ՍՊԸ		

ԻՆՔՆԱՀՈՍ ՈՌՈԳՄԱՆ ՀԱՄԱԿԱՐԳԻ ԱՇԽԱՏԱՆՔՆԵՐԻ ԾԱՎԱԼՆԵՐ

N	Անվանում	Չափման միավոր	Քանակը	Ծանոթություն
1	2	3	4	5
1	Հողատարածքի հարթեցում, աղբի, փայտանյութերի, կոճղերի և 15սմ-ից մեծ քարերի հեռացում	մ^2	300.0	
2	Հողամասի տեղաձևում ըստ տնկման սխեմայի և տնկանյութի քանակի	տեղ	55	
3	Ծառատունկ (նուռ)	հատ	55	
4	Հողախոռնուրդի պատրաստում (1 բաժին պարարտանյութ, 1 բաժին շլաք, 1 բաժին բուսահող)	մ^3	5.50	
5	Պոլիէթիլենե բաք, V=2000լ	հատ	1	
6	Պոլիէթիլենե բաք պարարտանյութի համար, V=100լ	հատ	1	
7	Պոլիէթիլենե խողովակներ, de63(Pe)	գծմ	10.0	
8	Պոլիէթիլենե խողովակներ, de32(Pe)	գծմ	2.0	
9	Պոլիէթիլենե խողովակներ, de20(Pe)	գծմ	140.0	
10	Պոլիէթիլենե փական, D=25մմ	հատ	1	
11	Պոլիէթիլենե փական, D=15մմ	հատ	6	
12	Սկավառակային ֆիլտր, D=25մմ	հատ	1	
13	Պոլիէթիլենե խողովակների միացում խամութային անցումով, de63xDN15	հատ	5	
14	Պոլիէթիլենե կցամաս, de20xDN15	հատ	5	
15	Պոլիէթիլենե եռաբաշխիչ de63xde32(Pe)	հատ	1	
16	Պոլիէթիլենե եռաբաշխիչ de63xde20(Pe)	հատ	1	
17	Պոլիէթիլենե խցափակիչ de63(Pe)	հատ	2	
18	Պոլիէթիլենե խցափակիչ de20(Pe)	հատ	5	
19	Պոլիէթիլենե անկյունակ de32(Pe)	հատ	1	
20	Պոլիէթիլենե անկյունակ de20(Pe)	հատ	2	
21	Ամրակ (штуцер), D=25մմ	հատ	1	
22	Ամրակ (штуцер), D=15մմ	հատ	1	
23	Կաթոցիկներ	հատ	110	
24	Էլեկտրական սրսկիչ, մարտկոցով, 20 լ տարողության	հատ	1	
25	Փոսորակի մշակում III կարգի գրունտներում ձեռքով և հարթեցում տեղում	մ^3	0.82	
26	Հիմքերի իրականացում B15 դասի բետոնով	մ^3	0.82	
27	Մետաղական կոնստրուկցիաներ	կգ	90.0	
28	Մետաղական կոնստրուկցիաների երկշերտ յուղաներկում	մ^2	4.0	
29	Համակարգի փորձարկում	գծմ	152.0	

ՋՐԱԳԾԻ ԱՇԽԱՏԱՆՔՆԵՐԻ ԾԱՎԱԼՆԵՐ

N	Անվանում	Չափման միավոր	Քանակը	Ծանոթություն
1	2	3	4	5
1	Խրամուղու մշակում IV կարգի գրունտներում ձեռքով, կողալիցքով	մ^3	24.0	
2	Ավազի նախապատրաստական շերտի իրականացում	մ^3	1.50	
3	Ավազի պաշտպանիչ շերտի իրականացում	մ^3	4.0	
4	Խրամուղու ետլիցք, կողալիցքի մշակված գրունտներից, տոփանումով	մ^3	18.50	
5	Ավելցուկային գրունտի հարթեցում տեղում	մ^3	5.50	
6	Պոլիէթիլենե խողովակներ, de32(Pe)	գծմ	25.0	
7	Պոլիէթիլենե խողովակներ, de20(Pe)	գծմ	2.0	
8	Պոլիէթիլենե փական, D=25մմ	հատ	1	
9	Պոլիէթիլենե փական, D=15մմ	հատ	1	
10	Միացում գոյություն ունեցող ջրագծին	տեղ	1	
11	Պոլիէթիլենե եռաբաշխիչ de32xde20(Pe)	հատ	1	
12	Պոլիէթիլենե անկյունակ de32(Pe)	հատ	2	
13	Պոլիէթիլենե անկյունակ de20(Pe)	հատ	1	
14	Ամրակ (штуцер), D=25մմ	հատ	1	
15	Ամրակ (штуцер), D=15մմ	հատ	1	
16	Համակարգի փորձարկում	գծմ	27.0	

Պատվիրատու՝ Իջևանի համայնքապետարան Ծածկագիր՝ ՀՀ ՏՄԻՀ-ԳՀԾՁԲ-25/29			Տնամերձ հողամասերում այգեհիմնման և ոռոգման արդիական համակարգերի ներդրման ծրագրի ծախսերի գնահատման և նախագծման ծառայություններ			2025
ՆԳՃ	Ա. Միքայելյան		Ծաղկավան: Ոռոգման համակարգ	Փուլ	Թերթ	Թերթեր
Նախագծեց	Ա. Մարտիրոսյան			ԱՆ	13	50
			Շահառու՝ Մխիթարյան Վրեժ, կադաստրային ծածկագիր՝ 11-037-0028-0008, աշխատանքների ծավալներ	«ՄԱԼԿ» ՍՊԸ		

ԻՆՔՆԱՀՈՍ ՈՌՈԳՄԱՆ ՀԱՄԱԿԱՐԳԻ ԱՇԽԱՏԱՆՔՆԵՐԻ ՇԱՎԱԼՆԵՐ

N	Անվանում	Չափման միավոր	Քանակը	Ծանոթություն
1	2	3	4	5
1	Հողատարածքի հարթեցում, աղբի, փայտանյութերի, կոճղերի և 15սմ-ից մեծ քարերի հեռացում	մ^2	1000.0	
2	Հողամասի տեղաձևում ըստ տնկման սխեմայի և տնկանյութի քանակի	տեղ	160	
3	Ծառատունկ (հոն)	հատ	160	
4	Հողախոռնուրդի պատրաստում (1 բաժին պարարտանյութ, 1 բաժին շլաք, 1 բաժին բուսահող)	մ^3	16.0	
5	Պոլիէթիլենե բաք, V=2000լ	հատ	1	
6	Պոլիէթիլենե բաք պարարտանյութի համար, V=100լ	հատ	1	
7	Պոլիէթիլենե խողովակներ, de63(Pe)	գծմ	24.0	
8	Պոլիէթիլենե խողովակներ, de32(Pe)	գծմ	2.0	
9	Պոլիէթիլենե խողովակներ, de20(Pe)	գծմ	402.0	
10	Պոլիէթիլենե փական, D=25մմ	հատ	1	
11	Պոլիէթիլենե փական, D=15մմ	հատ	11	
12	Սկավառակային ֆիլտր, D=25մմ	հատ	1	
13	Պոլիէթիլենե խողովակների միացում խամութային անցումով, de63xDN15	հատ	10	
14	Պոլիէթիլենե կցամաս, de20xDN15	հատ	10	
15	Պոլիէթիլենե եռաբաշխիչ de63xde32(Pe)	հատ	1	
16	Պոլիէթիլենե եռաբաշխիչ de63xde20(Pe)	հատ	1	
17	Պոլիէթիլենե խցափակիչ de63(Pe)	հատ	2	
18	Պոլիէթիլենե խցափակիչ de20(Pe)	հատ	10	
19	Պոլիէթիլենե անկյունակ de32(Pe)	հատ	1	
20	Պոլիէթիլենե անկյունակ de20(Pe)	հատ	2	
21	Ամրակ (штуцер), D=25մմ	հատ	1	
22	Ամրակ (штуцер), D=15մմ	հատ	1	
23	Կաթոցիկներ	հատ	320	
24	Էլեկտրական սրսկիչ, մարտկոցով, 20 լ տարողության	հատ	1	
25	Փոսորակի մշակում III կարգի գրունտներում ձեռքով և հարթեցում տեղում	մ^3	0.82	
26	Հիմքերի իրականացում B15 դասի բետոնով	մ^3	0.82	
27	Մետաղական կոնստրուկցիաներ	կգ	90.0	
28	Մետաղական կոնստրուկցիաների երկշերտ յուղաներկում	մ^2	4.0	
29	Համակարգի փորձարկում	գծմ	428.0	

ՋՐԱԳԾԻ ԱՇԽԱՏԱՆՔՆԵՐԻ ՇԱՎԱԼՆԵՐ

N	Անվանում	Չափման միավոր	Քանակը	Ծանոթություն
1	2	3	4	5
1	Խրամուղու մշակում IV կարգի գրունտներում ձեռքով, կողալիցքով	մ^3	11.0	
2	Ավազի նախապատրաստական շերտի իրականացում	մ^3	1.0	
3	Ավազի պաշտպանիչ շերտի իրականացում	մ^3	2.0	
4	Խրամուղու ետլիցք, կողալիցքի մշակված գրունտներից, տոփանումով	մ^3	8.0	
5	Ավելցուկային գրունտի հարթեցում տեղում	մ^3	3.0	
6	Պոլիէթիլենե խողովակներ, de32(Pe)	գծմ	13.0	
7	Պոլիէթիլենե խողովակներ, de20(Pe)	գծմ	2.0	
8	Պոլիէթիլենե փական, D=25մմ	հատ	1	
9	Պոլիէթիլենե փական, D=15մմ	հատ	1	
10	Միացում գոյություն ունեցող ջրագծին	տեղ	1	
11	Պոլիէթիլենե եռաբաշխիչ de32xde20(Pe)	հատ	1	
12	Պոլիէթիլենե անկյունակ de32(Pe)	հատ	2	
13	Պոլիէթիլենե անկյունակ de20(Pe)	հատ	1	
14	Ամրակ (штуцер), D=25մմ	հատ	1	
15	Ամրակ (штуцер), D=15մմ	հատ	1	
16	Համակարգի փորձարկում	գծմ	15.0	

Պատվիրատու՝ Իջևանի համայնքապետարան Ծածկագիր՝ ՀՀ ՏՄԻՀ-ԳՀԾՁԲ-25/29			Տնամերձ հողամասերում այգեհիմնման և ոռոգման արդիական համակարգերի ներդրման ծրագրի ծախսերի գնահատման և նախագծման ծառայություններ			2025
ՆԳՃ	Ա. Միքայելյան		Ծաղկավան: Ոռոգման համակարգ	Փուլ	Թերթ	Թերթեր
Նախագծեց	Ա. Մարտիրոսյան			ԱՆ	14	50
			Շահառու՝ Հարությունյան Վլադիմիր, կադաստրային ծածկագիր՝ 11-037-0027-0049, աշխատանքների ծավալներ	«ՄԱԼԿ» ՍՊԸ		

ԻՆՔՆԱՀՈՍ ՈՌՈԳՄԱՆ ՀԱՄԱԿԱՐԳԻ ԱՇԽԱՏԱՆՔՆԵՐԻ ԾԱՎԱԼՆԵՐ

N	Անվանում	Չափման միավոր	Քանակը	Ծանոթություն
1	2	3	4	5
1	Հողատարածքի հարթեցում, աղբի, փայտանյութերի, կոճղերի և 15սմ-ից մեծ քարերի հեռացում	մ^2	850.0	
2	Հողամասի տեղաձևում ըստ տնկման սխեմայի և տնկանյութի քանակի	տեղ	132	
3	Ծառատունկ (հոն)	հատ	132	
4	Հողախոռնուրդի պատրաստում (1 բաժին պարարտանյութ, 1 բաժին շլաք, 1 բաժին բուսահող)	մ^3	13.20	
5	Պոլիէթիլենե բաք, V=2000լ	հատ	1	
6	Պոլիէթիլենե բաք պարարտանյութի համար, V=100լ	հատ	1	
7	Պոլիէթիլենե խողովակներ, de63(Pe)	գծմ	16.0	
8	Պոլիէթիլենե խողովակներ, de32(Pe)	գծմ	2.0	
9	Պոլիէթիլենե խողովակներ, de20(Pe)	գծմ	342.0	
10	Պոլիէթիլենե փական, D=25մմ	հատ	1	
11	Պոլիէթիլենե փական, D=15մմ	հատ	7	
12	Սկավառակային ֆիլտր, D=25մմ	հատ	1	
13	Պոլիէթիլենե խողովակների միացում խամութային անցումով, de63xDN15	հատ	6	
14	Պոլիէթիլենե կցամաս, de20xDN15	հատ	6	
15	Պոլիէթիլենե եռաբաշխիչ de63xde32(Pe)	հատ	1	
16	Պոլիէթիլենե եռաբաշխիչ de63xde20(Pe)	հատ	1	
17	Պոլիէթիլենե խցափակիչ de63(Pe)	հատ	2	
18	Պոլիէթիլենե խցափակիչ de20(Pe)	հատ	6	
19	Պոլիէթիլենե անկյունակ de32(Pe)	հատ	1	
20	Պոլիէթիլենե անկյունակ de20(Pe)	հատ	2	
21	Ամրակ (штуцер), D=25մմ	հատ	1	
22	Ամրակ (штуцер), D=15մմ	հատ	1	
23	Կաթոցիկներ	հատ	264	
24	Էլեկտրական սրսկիչ, մարտկոցով, 20 լ տարողության	հատ	1	
25	Փոսորակի մշակում III կարգի գրունտներում ձեռքով և հարթեցում տեղում	մ^3	0.82	
26	Հիմքերի իրականացում B15 դասի բետոնով	մ^3	0.82	
27	Մետաղական կոնստրուկցիաներ	կգ	90.0	
28	Մետաղական կոնստրուկցիաների երկշերտ յուղաներկում	մ^2	4.0	
29	Համակարգի փորձարկում	գծմ	340.0	

ՋՐԱԳԾԻ ԱՇԽԱՏԱՆՔՆԵՐԻ ԾԱՎԱԼՆԵՐ

N	Անվանում	Չափման միավոր	Քանակը	Ծանոթություն
1	2	3	4	5
1	Խրամուղու մշակում IV կարգի գրունտներում ձեռքով, կողալիցքով	մ^3	5.50	
2	Ավազի նախապատրաստական շերտի իրականացում	մ^3	0.50	
3	Ավազի պաշտպանիչ շերտի իրականացում	մ^3	1.0	
4	Խրամուղու ետլիցք, կողալիցքի մշակված գրունտներից, տոփանումով	մ^3	4.0	
5	Ավելցուկային գրունտի հարթեցում տեղում	մ^3	1.50	
6	Պոլիէթիլենե խողովակներ, de32(Pe)	գծմ	8.0	
7	Պոլիէթիլենե խողովակներ, de20(Pe)	գծմ	2.0	
8	Պոլիէթիլենե փական, D=25մմ	հատ	1	
9	Պոլիէթիլենե փական, D=15մմ	հատ	1	
10	Միացում գոյություն ունեցող ջրագծին	տեղ	1	
11	Պոլիէթիլենե եռաբաշխիչ de32xde20(Pe)	հատ	1	
12	Պոլիէթիլենե անկյունակ de32(Pe)	հատ	2	
13	Պոլիէթիլենե անկյունակ de20(Pe)	հատ	1	
14	Ամրակ (штуцер), D=25մմ	հատ	1	
15	Ամրակ (штуцер), D=15մմ	հատ	1	
16	Համակարգի փորձարկում	գծմ	10.0	

Պատվիրատու՝ Իջևանի համայնքապետարան Ծածկագիր՝ ՀՀ ՏՄԻՀ-ԳՀԾՁԲ-25/29			Տնամերձ հողամասերում այգեհիմնման և ոռոգման արդիական համակարգերի ներդրման ծրագրի ծախսերի գնահատման և նախագծման ծառայություններ			2025
ՆԳՃ	Ա. Միքայելյան		Ծաղկավան: Ոռոգման համակարգ	Փուլ	Թերթ	Թերթեր
Նախագծեց	Ա. Մարտիրոսյան			ԱՆ	15	50
			Շահառու՝ Ասիրյան Լյովա, կադաստրային ծածկագիր՝ 11-037-0016-0019, աշխատանքների ծավալներ	«ՄԱԼԿ» ՍՊԸ		

ԻՆՔՆԱՀՈՍ ՈՌՈԳՄԱՆ ՀԱՄԱԿԱՐԳԻ ԱՇԽԱՏԱՆՔՆԵՐԻ ՇԱՎԱԼՆԵՐ

N	Անվանում	Չափման միավոր	Քանակը	Ծանոթություն
1	2	3	4	5
1	Հողատարածքի հարթեցում, աղբի, փայտանյութերի, կոճղերի և 15սմ-ից մեծ քարերի հեռացում	մ^2	500.0	
2	Հողամասի տեղաձևում ըստ տնկման սխեմայի և տնկանյութի քանակի	տեղ	80	
3	Ծառատունկ (հոն)	հատ	80	
4	Հողախոռնուրդի պատրաստում (1 բաժին պարարտանյութ, 1 բաժին շլաք, 1 բաժին բուսահող)	մ^3	8.0	
5	Պոլիէթիլենե բաք, V=2000լ	հատ	1	
6	Պոլիէթիլենե բաք պարարտանյութի համար, V=100լ	հատ	1	
7	Պոլիէթիլենե խողովակներ, de63(Pe)	գծմ	10.0	
8	Պոլիէթիլենե խողովակներ, de32(Pe)	գծմ	2.0	
9	Պոլիէթիլենե խողովակներ, de20(Pe)	գծմ	212.0	
10	Պոլիէթիլենե փական, D=25մմ	հատ	1	
11	Պոլիէթիլենե փական, D=15մմ	հատ	7	
12	Սկավառակային ֆիլտր, D=25մմ	հատ	1	
13	Պոլիէթիլենե խողովակների միացում խամութային անցումով, de63xDN15	հատ	6	
14	Պոլիէթիլենե կցամաս, de20xDN15	հատ	6	
15	Պոլիէթիլենե եռաբաշխիչ de63xde32(Pe)	հատ	1	
16	Պոլիէթիլենե եռաբաշխիչ de63xde20(Pe)	հատ	1	
17	Պոլիէթիլենե խցափակիչ de63(Pe)	հատ	2	
18	Պոլիէթիլենե խցափակիչ de20(Pe)	հատ	6	
19	Պոլիէթիլենե անկյունակ de32(Pe)	հատ	1	
20	Պոլիէթիլենե անկյունակ de20(Pe)	հատ	2	
21	Ամրակ (штуцер), D=25մմ	հատ	1	
22	Ամրակ (штуцер), D=15մմ	հատ	1	
23	Կաթոցիկներ	հատ	160	
24	Էլեկտրական սրսկիչ, մարտկոցով, 20 լ տարողության	հատ	1	
25	Փոսորակի մշակում III կարգի գրունտներում ձեռքով և հարթեցում տեղում	մ^3	0.82	
26	Հիմքերի իրականացում B15 դասի բետոնով	մ^3	0.82	
27	Մետաղական կոնստրուկցիաներ	կգ	90.0	
28	Մետաղական կոնստրուկցիաների երկշերտ յուղաներկում	մ^2	4.0	
29	Համակարգի փորձարկում	գծմ	224.0	

ՋՐԱԳԾԻ ԱՇԽԱՏԱՆՔՆԵՐԻ ՇԱՎԱԼՆԵՐ

N	Անվանում	Չափման միավոր	Քանակը	Ծանոթություն
1	2	3	4	5
1	Խրամուղու մշակում IV կարգի գրունտներում ձեռքով, կողալիցքով	մ^3	11.0	
2	Ավազի նախապատրաստական շերտի իրականացում	մ^3	1.0	
3	Ավազի պաշտպանիչ շերտի իրականացում	մ^3	2.0	
4	Խրամուղու ետլիցք, կողալիցքի մշակված գրունտներից, տոփանումով	մ^3	8.0	
5	Ավելցուկային գրունտի հարթեցում տեղում	մ^3	3.0	
6	Պոլիէթիլենե խողովակներ, de32(Pe)	գծմ	13.0	
7	Պոլիէթիլենե խողովակներ, de20(Pe)	գծմ	2.0	
8	Պոլիէթիլենե փական, D=25մմ	հատ	1	
9	Պոլիէթիլենե փական, D=15մմ	հատ	1	
10	Միացում գոյություն ունեցող ջրագծին	տեղ	1	
11	Պոլիէթիլենե եռաբաշխիչ de32xde20(Pe)	հատ	1	
12	Պոլիէթիլենե անկյունակ de32(Pe)	հատ	2	
13	Պոլիէթիլենե անկյունակ de20(Pe)	հատ	1	
14	Ամրակ (штуцер), D=25մմ	հատ	1	
15	Ամրակ (штуцер), D=15մմ	հատ	1	
16	Համակարգի փորձարկում	գծմ	15.0	

Պատվիրատու՝ Իջևանի համայնքապետարան Ծածկագիր՝ ՀՀ ՏՄԻՀ-ԳՀԾՁԲ-25/29			Տնամերձ հողամասերում այգեհիմնման և ոռոգման արդիական համակարգերի ներդրման ծրագրի ծախսերի գնահատման և նախագծման ծառայություններ			2025
ՆԳՃ	Ա. Միքայելյան		Ծաղկավան: Ոռոգման համակարգ	Փուլ	Թերթ	Թերթեր
Նախագծեց	Ա. Մարտիրոսյան			ԱՆ	16	50
			Շահառու՝ Թեմուրյան Հասմիկ, կադաստրային ծածկագիր՝ 11-037-0027-0034, աշխատանքների ծավալներ	«ՄԱԼԿ» ՍՊԸ		

ԻՆՔՆԱՀՈՍ ՈՌՈԳՄԱՆ ՀԱՄԱԿԱՐԳԻ ԱՇԽԱՏԱՆՔՆԵՐԻ ՇԱՎԱԼՆԵՐ

N	Անվանում	Չափման միավոր	Քանակը	Ծանոթություն
1	2	3	4	5
1	Հողատարածքի հարթեցում, աղբի, փայտանյութերի, կոճղերի և 15սմ-ից մեծ քարերի հեռացում	մ^2	650.0	
2	Հողամասի տեղաձևում ըստ տնկման սխեմայի և տնկանյութի քանակի	տեղ	100	
3	Ծառատունկ (հոն)	հատ	100	
4	Հողախոռնուրդի պատրաստում (1 բաժին պարարտանյութ, 1 բաժին շլաք, 1 բաժին բուսահող)	մ^3	10.0	
5	Պոլիէթիլենե բաք, V=2000լ	հատ	1	
6	Պոլիէթիլենե բաք պարարտանյութի համար, V=100լ	հատ	1	
7	Պոլիէթիլենե խողովակներ, de63(Pe)	գծմ	24.0	
8	Պոլիէթիլենե խողովակներ, de32(Pe)	գծմ	2.0	
9	Պոլիէթիլենե խողովակներ, de20(Pe)	գծմ	252.0	
10	Պոլիէթիլենե փական, D=25մմ	հատ	1	
11	Պոլիէթիլենե փական, D=15մմ	հատ	11	
12	Սկավառակային ֆիլտր, D=25մմ	հատ	1	
13	Պոլիէթիլենե խողովակների միացում խամութային անցումով, de63xDN15	հատ	10	
14	Պոլիէթիլենե կցամաս, de20xDN15	հատ	10	
15	Պոլիէթիլենե եռաբաշխիչ de63xde32(Pe)	հատ	1	
16	Պոլիէթիլենե եռաբաշխիչ de63xde20(Pe)	հատ	1	
17	Պոլիէթիլենե խցափակիչ de63(Pe)	հատ	2	
18	Պոլիէթիլենե խցափակիչ de20(Pe)	հատ	10	
19	Պոլիէթիլենե անկյունակ de32(Pe)	հատ	1	
20	Պոլիէթիլենե անկյունակ de20(Pe)	հատ	2	
21	Ամրակ (штуцер), D=25մմ	հատ	1	
22	Ամրակ (штуцер), D=15մմ	հատ	1	
23	Կաթոցիկներ	հատ	200	
24	էլեկտրական սրսկիչ, մարտկոցով, 20 լ տարողության	հատ	1	
25	Փոսորակի մշակում III կարգի գրունտներում ձեռքով և հարթեցում տեղում	մ^3	0.82	
26	Հիմքերի իրականացում B15 դասի բետոնով	մ^3	0.82	
27	Մետաղական կոնստրուկցիաներ	կգ	90.0	
28	Մետաղական կոնստրուկցիաների երկշերտ յուղաներկում	մ^2	4.0	
29	Համակարգի փորձարկում	գծմ	278.0	

ՋՐԱԳԾԻ ԱՇԽԱՏԱՆՔՆԵՐԻ ՇԱՎԱԼՆԵՐ

N	Անվանում	Չափման միավոր	Քանակը	Ծանոթություն
1	2	3	4	5
1	Խրամուղու մշակում IV կարգի գրունտներում ձեռքով, կողալիցքով	մ^3	11.0	
2	Ավազի նախապատրաստական շերտի իրականացում	մ^3	1.0	
3	Ավազի պաշտպանիչ շերտի իրականացում	մ^3	2.0	
4	Խրամուղու ետլիցք, կողալիցքի մշակված գրունտներից, տոփանումով	մ^3	8.0	
5	Ավելցուկային գրունտի հարթեցում տեղում	մ^3	3.0	
6	Պոլիէթիլենե խողովակներ, de32(Pe)	գծմ	13.0	
7	Պոլիէթիլենե խողովակներ, de20(Pe)	գծմ	2.0	
8	Պոլիէթիլենե փական, D=25մմ	հատ	1	
9	Պոլիէթիլենե փական, D=15մմ	հատ	1	
10	Միացում գոյություն ունեցող ջրագծին	տեղ	1	
11	Պոլիէթիլենե եռաբաշխիչ de32xde20(Pe)	հատ	1	
12	Պոլիէթիլենե անկյունակ de32(Pe)	հատ	2	
13	Պոլիէթիլենե անկյունակ de20(Pe)	հատ	1	
14	Ամրակ (штуцер), D=25մմ	հատ	1	
15	Ամրակ (штуцер), D=15մմ	հատ	1	
16	Համակարգի փորձարկում	գծմ	15.0	

Պատվիրատու՝ Իջևանի համայնքապետարան Ծածկագիր՝ ՀՀ ՏՄԻՀ-ԳՀԾՁԲ-25/29			Տնամերձ հողամասերում այգեհիմնման և ոռոգման արդիական համակարգերի ներդրման ծրագրի ծախսերի գնահատման և նախագծման ծառայություններ			2025
ՆԳՃ	Ա. Միքայելյան		Ծաղկավան: Ոռոգման համակարգ	Փուլ	Թերթ	Թերթեր
Նախագծեց	Ա. Մարտիրոսյան			ԱՆ	17	50
			Շահառու՝ Էդիլյան Վարսենիկ, կադաստրային ծածկագիր՝ 11-037-0017-0001, աշխատանքների ծավալներ	«ՄԱԼԿ» ՍՊԸ		

ԻՆՔՆԱՀՈՍ ՈՌՈԳՄԱՆ ՀԱՄԱԿԱՐԳԻ ԱՇԽԱՏԱՆՔՆԵՐԻ ՇԱՎԱԼՆԵՐ

N	Անվանում	Չափման միավոր	Քանակը	Ծանոթություն
1	2	3	4	5
1	Հողատարածքի հարթեցում, աղբի, փայտանյութերի, կոճղերի և 15սմ-ից մեծ քարերի հեռացում	մ^2	400.0	
2	Հողամասի տեղաձևում ըստ տնկման սխեմայի և տնկանյութի քանակի	տեղ	64	
3	Ծառատունկ (հոն)	հատ	64	
4	Հողախոռնուրդի պատրաստում (1 բաժին պարարտանյութ, 1 բաժին շլաք, 1 բաժին բուսահող)	մ^3	6.40	
5	Պոլիէթիլենե բաք, V=2000լ	հատ	1	
6	Պոլիէթիլենե բաք պարարտանյութի համար, V=100լ	հատ	1	
7	Պոլիէթիլենե խողովակներ, de63(Pe)	գծմ	20.0	
8	Պոլիէթիլենե խողովակներ, de32(Pe)	գծմ	2.0	
9	Պոլիէթիլենե խողովակներ, de20(Pe)	գծմ	162.0	
10	Պոլիէթիլենե փական, D=25մմ	հատ	1	
11	Պոլիէթիլենե փական, D=15մմ	հատ	9	
12	Սկավառակային ֆիլտր, D=25մմ	հատ	1	
13	Պոլիէթիլենե խողովակների միացում խամութային անցումով, de63xDN15	հատ	8	
14	Պոլիէթիլենե կցամաս, de20xDN15	հատ	8	
15	Պոլիէթիլենե եռաբաշխիչ de63xde32(Pe)	հատ	1	
16	Պոլիէթիլենե եռաբաշխիչ de63xde20(Pe)	հատ	1	
17	Պոլիէթիլենե խցափակիչ de63(Pe)	հատ	2	
18	Պոլիէթիլենե խցափակիչ de20(Pe)	հատ	8	
19	Պոլիէթիլենե անկյունակ de32(Pe)	հատ	1	
20	Պոլիէթիլենե անկյունակ de20(Pe)	հատ	2	
21	Ամրակ (штуцер), D=25մմ	հատ	1	
22	Ամրակ (штуцер), D=15մմ	հատ	1	
23	Կաթոցիկներ	հատ	128	
24	Էլեկտրական սրսկիչ, մարտկոցով, 20 լ տարողության	հատ	1	
25	Փոսորակի մշակում III կարգի գրունտներում ձեռքով և հարթեցում տեղում	մ^3	0.82	
26	Հիմքերի իրականացում B15 դասի բետոնով	մ^3	0.82	
27	Մետաղական կոնստրուկցիաներ	կգ	90.0	
28	Մետաղական կոնստրուկցիաների երկշերտ յուղաներկում	մ^2	4.0	
29	Համակարգի փորձարկում	գծմ	184.0	

ՋՐԱԳԾԻ ԱՇԽԱՏԱՆՔՆԵՐԻ ՇԱՎԱԼՆԵՐ

N	Անվանում	Չափման միավոր	Քանակը	Ծանոթություն
1	2	3	4	5
1	Խրամուղու մշակում IV կարգի գրունտներում ձեռքով, կողալիցքով	մ^3	24.0	
2	Ավազի նախապատրաստական շերտի իրականացում	մ^3	1.50	
3	Ավազի պաշտպանիչ շերտի իրականացում	մ^3	4.0	
4	Խրամուղու ետլիցք, կողալիցքի մշակված գրունտներից, տոփանումով	մ^3	18.50	
5	Ավելցուկային գրունտի հարթեցում տեղում	մ^3	5.50	
6	Պոլիէթիլենե խողովակներ, de32(Pe)	գծմ	25.0	
7	Պոլիէթիլենե խողովակներ, de20(Pe)	գծմ	2.0	
8	Պոլիէթիլենե փական, D=25մմ	հատ	1	
9	Պոլիէթիլենե փական, D=15մմ	հատ	1	
10	Միացում գոյություն ունեցող ջրագծին	տեղ	1	
11	Պոլիէթիլենե եռաբաշխիչ de32xde20(Pe)	հատ	1	
12	Պոլիէթիլենե անկյունակ de32(Pe)	հատ	2	
13	Պոլիէթիլենե անկյունակ de20(Pe)	հատ	1	
14	Ամրակ (штуцер), D=25մմ	հատ	1	
15	Ամրակ (штуцер), D=15մմ	հատ	1	
16	Համակարգի փորձարկում	գծմ	27.0	

Պատվիրատու՝ Իջևանի համայնքապետարան Ծածկագիր՝ ՀՀ ՏՄԻՀ-ԳՀԾՁԲ-25/29			Տնամերձ հողամասերում այգեհիմնման և ոռոգման արդիական համակարգերի ներդրման ծրագրի ծախսերի գնահատման և նախագծման ծառայություններ			2025
ՆԳՃ	Ա. Միքայելյան		Ծաղկավան: Ոռոգման համակարգ	Փուլ	Թերթ	Թերթեր
Նախագծեց	Ա. Մարտիրոսյան			ԱՆ	18	50
			Շահառու՝ Հարությունյան Յորիկ, կադաստրային ծածկագիր՝ 11-037-0017-0005, աշխատանքների ծավալներ	«ՄԱԼԿ» ՍՊԸ		

ԻՆՔՆԱՀՈՍ ՈՌՈԳՄԱՆ ՀԱՄԱԿԱՐԳԻ ԱՇԽԱՏԱՆՔՆԵՐԻ ՇԱՎԱԼՆԵՐ

N	Անվանում	Չափման միավոր	Քանակը	Ծանոթություն
1	2	3	4	5
1	Հողատարածքի հարթեցում, աղբի, փայտանյութերի, կոճղերի և 15սմ-ից մեծ քարերի հեռացում	մ^2	1000.0	
2	Հողամասի տեղաձևում ըստ տնկման սխեմայի և տնկանյութի քանակի	տեղ	162	
3	Ծառատունկ (հոն)	հատ	162	
4	Հողախոռնուրդի պատրաստում (1 բաժին պարարտանյութ, 1 բաժին շլաք, 1 բաժին բուսահող)	մ^3	16.20	
5	Պոլիէթիլենե բաք, V=2000լ	հատ	1	
6	Պոլիէթիլենե բաք պարարտանյութի համար, V=100լ	հատ	1	
7	Պոլիէթիլենե խողովակներ, de63(Pe)	գծմ	14.0	
8	Պոլիէթիլենե խողովակներ, de32(Pe)	գծմ	2.0	
9	Պոլիէթիլենե խողովակներ, de20(Pe)	գծմ	408.0	
10	Պոլիէթիլենե փական, D=25մմ	հատ	1	
11	Պոլիէթիլենե փական, D=15մմ	հատ	7	
12	Սկավառակային ֆիլտր, D=25մմ	հատ	1	
13	Պոլիէթիլենե խողովակների միացում խամութային անցումով, de63xDN15	հատ	6	
14	Պոլիէթիլենե կցամաս, de20xDN15	հատ	6	
15	Պոլիէթիլենե եռաբաշխիչ de63xde32(Pe)	հատ	1	
16	Պոլիէթիլենե եռաբաշխիչ de63xde20(Pe)	հատ	1	
17	Պոլիէթիլենե խցափակիչ de63(Pe)	հատ	2	
18	Պոլիէթիլենե խցափակիչ de20(Pe)	հատ	6	
19	Պոլիէթիլենե անկյունակ de32(Pe)	հատ	1	
20	Պոլիէթիլենե անկյունակ de20(Pe)	հատ	2	
21	Ամրակ (штуцер), D=25մմ	հատ	1	
22	Ամրակ (штуцер), D=15մմ	հատ	1	
23	Կաթոցիկներ	հատ	324	
24	Էլեկտրական սրսկիչ, մարտկոցով, 20 լ տարողության	հատ	1	
25	Փոսորակի մշակում III կարգի գրունտներում ձեռքով և հարթեցում տեղում	մ^3	0.82	
26	Հիմքերի իրականացում B15 դասի բետոնով	մ^3	0.82	
27	Մետաղական կոնստրուկցիաներ	կգ	90.0	
28	Մետաղական կոնստրուկցիաների երկշերտ յուղաներկում	մ^2	4.0	
29	Համակարգի փորձարկում	գծմ	424.0	

ՋՐԱԳԾԻ ԱՇԽԱՏԱՆՔՆԵՐԻ ՇԱՎԱԼՆԵՐ

N	Անվանում	Չափման միավոր	Քանակը	Ծանոթություն
1	2	3	4	5
1	Խրամուղու մշակում IV կարգի գրունտներում ձեռքով, կողալիցքով	մ^3	11.0	
2	Ավազի նախապատրաստական շերտի իրականացում	մ^3	1.0	
3	Ավազի պաշտպանիչ շերտի իրականացում	մ^3	2.0	
4	Խրամուղու ետլիցք, կողալիցքի մշակված գրունտներից, տոփանումով	մ^3	8.0	
5	Ավելցուկային գրունտի հարթեցում տեղում	մ^3	3.0	
6	Պոլիէթիլենե խողովակներ, de32(Pe)	գծմ	13.0	
7	Պոլիէթիլենե խողովակներ, de20(Pe)	գծմ	2.0	
8	Պոլիէթիլենե փական, D=25մմ	հատ	1	
9	Պոլիէթիլենե փական, D=15մմ	հատ	1	
10	Միացում գոյություն ունեցող ջրագծին	տեղ	1	
11	Պոլիէթիլենե եռաբաշխիչ de32xde20(Pe)	հատ	1	
12	Պոլիէթիլենե անկյունակ de32(Pe)	հատ	2	
13	Պոլիէթիլենե անկյունակ de20(Pe)	հատ	1	
14	Ամրակ (штуцер), D=25մմ	հատ	1	
15	Ամրակ (штуцер), D=15մմ	հատ	1	
16	Համակարգի փորձարկում	գծմ	15.0	

Պատվիրատու՝ Իջևանի համայնքապետարան Ծածկագիր՝ ՀՀ ՏՄԻՀ-ԳՀԾՁԲ-25/29			Տնամերձ հողամասերում այգեհիմնման և ոռոգման արդիական համակարգերի ներդրման ծրագրի ծախսերի գնահատման և նախագծման ծառայություններ			2025
ՆԳՃ	Ա. Միքայելյան		Ծաղկաված: Ոռոգման համակարգ	Փուլ	Թերթ	Թերթեր
Նախագծեց	Ա. Մարտիրոսյան			ԱՆ	19	50
			Շահառու՝ Ասիրյան Գագիկ, կադաստրային ծածկագիր՝ 11-037-0029-0007, աշխատանքների ծավալներ	«ՄԱԼԿ» ՍՊԸ		

ԻՆՔՆԱՀՈՍ ՈՌՈԳՄԱՆ ՀԱՄԱԿԱՐԳԻ ԱՇԽԱՏԱՆՔՆԵՐԻ ՇԱՎԱԼՆԵՐ

N	Անվանում	Չափման միավոր	Քանակը	Ծանոթություն
1	2	3	4	5
1	Հողատարածքի հարթեցում, աղբի, փայտանյութերի, կոճղերի և 15սմ-ից մեծ քարերի հեռացում	մ^2	600.0	
2	Հողամասի տեղաձևում ըստ տնկման սխեմայի և տնկանյութի քանակի	տեղ	96	
3	Ծառատունկ (հոն)	հատ	96	
4	Հողախոռնուրդի պատրաստում (1 բաժին պարարտանյութ, 1 բաժին շլաք, 1 բաժին բուսահող)	մ^3	9.60	
5	Պոլիէթիլենե բաք, V=2000լ	հատ	1	
6	Պոլիէթիլենե բաք պարարտանյութի համար, V=100լ	հատ	1	
7	Պոլիէթիլենե խողովակներ, de63(Pe)	գծմ	20.0	
8	Պոլիէթիլենե խողովակներ, de32(Pe)	գծմ	2.0	
9	Պոլիէթիլենե խողովակներ, de20(Pe)	գծմ	242.0	
10	Պոլիէթիլենե փական, D=25մմ	հատ	1	
11	Պոլիէթիլենե փական, D=15մմ	հատ	9	
12	Սկավառակային ֆիլտր, D=25մմ	հատ	1	
13	Պոլիէթիլենե խողովակների միացում խամութային անցումով, de63xDN15	հատ	8	
14	Պոլիէթիլենե կցամաս, de20xDN15	հատ	8	
15	Պոլիէթիլենե եռաբաշխիչ de63xde32(Pe)	հատ	1	
16	Պոլիէթիլենե եռաբաշխիչ de63xde20(Pe)	հատ	1	
17	Պոլիէթիլենե խցափակիչ de63(Pe)	հատ	2	
18	Պոլիէթիլենե խցափակիչ de20(Pe)	հատ	8	
19	Պոլիէթիլենե անկյունակ de32(Pe)	հատ	1	
20	Պոլիէթիլենե անկյունակ de20(Pe)	հատ	2	
21	Ամրակ (штуцер), D=25մմ	հատ	1	
22	Ամրակ (штуцер), D=15մմ	հատ	1	
23	Կաթոցիկներ	հատ	192	
24	էլեկտրական սրսկիչ, մարտկոցով, 20 լ տարողության	հատ	1	
25	Փոսորակի մշակում III կարգի գրունտներում ձեռքով և հարթեցում տեղում	մ^3	0.82	
26	Հիմքերի իրականացում B15 դասի բետոնով	մ^3	0.82	
27	Մետաղական կոնստրուկցիաներ	կգ	90.0	
28	Մետաղական կոնստրուկցիաների երկշերտ յուղաներկում	մ^2	4.0	
29	Համակարգի փորձարկում	գծմ	264.0	

ՋՐԱԳԾԻ ԱՇԽԱՏԱՆՔՆԵՐԻ ՇԱՎԱԼՆԵՐ

N	Անվանում	Չափման միավոր	Քանակը	Ծանոթություն
1	2	3	4	5
1	Խրամուղու մշակում IV կարգի գրունտներում ձեռքով, կողալիցքով	մ^3	24.0	
2	Ավազի նախապատրաստական շերտի իրականացում	մ^3	1.50	
3	Ավազի պաշտպանիչ շերտի իրականացում	մ^3	4.0	
4	Խրամուղու ետլիցք, կողալիցքի մշակված գրունտներից, տոփանումով	մ^3	18.50	
5	Ավելցուկային գրունտի հարթեցում տեղում	մ^3	5.50	
6	Պոլիէթիլենե խողովակներ, de32(Pe)	գծմ	25.0	
7	Պոլիէթիլենե խողովակներ, de20(Pe)	գծմ	2.0	
8	Պոլիէթիլենե փական, D=25մմ	հատ	1	
9	Պոլիէթիլենե փական, D=15մմ	հատ	1	
10	Միացում գոյություն ունեցող ջրագծին	տեղ	1	
11	Պոլիէթիլենե եռաբաշխիչ de32xde20(Pe)	հատ	1	
12	Պոլիէթիլենե անկյունակ de32(Pe)	հատ	2	
13	Պոլիէթիլենե անկյունակ de20(Pe)	հատ	1	
14	Ամրակ (штуцер), D=25մմ	հատ	1	
15	Ամրակ (штуцер), D=15մմ	հատ	1	
16	Համակարգի փորձարկում	գծմ	27.0	

Պատվիրատու՝ Իջևանի համայնքապետարան Ծածկագիր՝ ՀՀ ՏՄԻՀ-ԳՀԾՁԲ-25/29			Տնամերձ հողամասերում այգեհիմնման և ոռոգման արդիական համակարգերի ներդրման ծրագրի ծախսերի գնահատման և նախագծման ծառայություններ			2025
ՆԳՃ	Ա. Միքայելյան		Ծաղկավան: Ոռոգման համակարգ	Փուլ	Թերթ	Թերթեր
Նախագծեց	Ա. Մարտիրոսյան			ԱՆ	20	50
			Շահառու՝ Ռևազյան Արաքսի, կադաստրային ծածկագիր՝ 11-037-0006-0002, աշխատանքների ծավալներ	«ՄԱԼԿ» ՍՊԸ		

ԻՆՔՆԱՀՈՍ ՈՌՈԳՄԱՆ ՀԱՄԱԿԱՐԳԻ ԱՇԽԱՏԱՆՔՆԵՐԻ ԾԱՎԱԼՆԵՐ

N	Անվանում	Չափման միավոր	Քանակը	Ծանոթություն
1	2	3	4	5
1	Հողատարածքի հարթեցում, աղբի, փայտանյութերի, կոճղերի և 15սմ-ից մեծ քարերի հեռացում	մ^2	1000.0	
2	Հողամասի տեղաձևում ըստ տնկման սխեմայի և տնկանյութի քանակի	տեղ	156	
3	Ծառատունկ (հոն)	հատ	156	
4	Հողախոռնուրդի պատրաստում (1 բաժին պարարտանյութ, 1 բաժին շլաք, 1 բաժին բուսահող)	մ^3	15.60	
5	Պոլիէթիլենե բաք, V=2000լ	հատ	1	
6	Պոլիէթիլենե բաք պարարտանյութի համար, V=100լ	հատ	1	
7	Պոլիէթիլենե խողովակներ, de63(Pe)	գծմ	30.0	
8	Պոլիէթիլենե խողովակներ, de32(Pe)	գծմ	2.0	
9	Պոլիէթիլենե խողովակներ, de20(Pe)	գծմ	398.0	
10	Պոլիէթիլենե փական, D=25մմ	հատ	1	
11	Պոլիէթիլենե փական, D=15մմ	հատ	13	
12	Սկավառակային ֆիլտր, D=25մմ	հատ	1	
13	Պոլիէթիլենե խողովակների միացում խամութային անցումով, de63xDN15	հատ	12	
14	Պոլիէթիլենե կցամաս, de20xDN15	հատ	12	
15	Պոլիէթիլենե եռաբաշխիչ de63xde32(Pe)	հատ	1	
16	Պոլիէթիլենե եռաբաշխիչ de63xde20(Pe)	հատ	1	
17	Պոլիէթիլենե խցափակիչ de63(Pe)	հատ	2	
18	Պոլիէթիլենե խցափակիչ de20(Pe)	հատ	12	
19	Պոլիէթիլենե անկյունակ de32(Pe)	հատ	1	
20	Պոլիէթիլենե անկյունակ de20(Pe)	հատ	2	
21	Ամրակ (штуцер), D=25մմ	հատ	1	
22	Ամրակ (штуцер), D=15մմ	հատ	1	
23	Կաթոցիկներ	հատ	312	
24	Էլեկտրական սրսկիչ, մարտկոցով, 20 լ տարողության	հատ	1	
25	Փոսորակի մշակում III կարգի գրունտներում ձեռքով և հարթեցում տեղում	մ^3	0.82	
26	Հիմքերի իրականացում B15 դասի բետոնով	մ^3	0.82	
27	Մետաղական կոնստրուկցիաներ	կգ	90.0	
28	Մետաղական կոնստրուկցիաների երկշերտ յուղաներկում	մ^2	4.0	
29	Համակարգի փորձարկում	գծմ	430.0	

ՋՐԱԳԾԻ ԱՇԽԱՏԱՆՔՆԵՐԻ ԾԱՎԱԼՆԵՐ

N	Անվանում	Չափման միավոր	Քանակը	Ծանոթություն
1	2	3	4	5
1	Խրամուղու մշակում IV կարգի գրունտներում ձեռքով, կողալիցքով	մ^3	11.0	
2	Ավազի նախապատրաստական շերտի իրականացում	մ^3	1.0	
3	Ավազի պաշտպանիչ շերտի իրականացում	մ^3	2.0	
4	Խրամուղու ետլիցք, կողալիցքի մշակված գրունտներից, տոփանումով	մ^3	8.0	
5	Ավելցուկային գրունտի հարթեցում տեղում	մ^3	3.0	
6	Պոլիէթիլենե խողովակներ, de32(Pe)	գծմ	13.0	
7	Պոլիէթիլենե խողովակներ, de20(Pe)	գծմ	2.0	
8	Պոլիէթիլենե փական, D=25մմ	հատ	1	
9	Պոլիէթիլենե փական, D=15մմ	հատ	1	
10	Միացում գոյություն ունեցող ջրագծին	տեղ	1	
11	Պոլիէթիլենե եռաբաշխիչ de32xde20(Pe)	հատ	1	
12	Պոլիէթիլենե անկյունակ de32(Pe)	հատ	2	
13	Պոլիէթիլենե անկյունակ de20(Pe)	հատ	1	
14	Ամրակ (штуцер), D=25մմ	հատ	1	
15	Ամրակ (штуцер), D=15մմ	հատ	1	
16	Համակարգի փորձարկում	գծմ	15.0	

Պատվիրատու՝ Իջևանի համայնքապետարան Ծածկագիր՝ ՀՀ ՏՄԻՀ-ԳՀԾՁԲ-25/29			Տնամերձ հողամասերում այգեհիմնման և ոռոգման արդիական համակարգերի ներդրման ծրագրի ծախսերի գնահատման և նախագծման ծառայություններ			2025
ՆԳՃ	Ա. Միքայելյան		Ծաղկավան: Ոռոգման համակարգ	Փուլ	Թերթ	Թերթեր
Նախագծեց	Ա. Մարտիրոսյան			ԱՆ	21	50
			Շահառու՝ Ռևազյան Մեր, կադաստրային ծածկագիր՝ 11-037-0010-0008, աշխատանքների ծավալներ	«ՄԱԼԿ» ՍՊԸ		

ԻՆՔՆԱՀՈՍ ՈՌՈԳՄԱՆ ՀԱՄԱԿԱՐԳԻ ԱՇԽԱՏԱՆՔՆԵՐԻ ԾԱՎԱԼՆԵՐ

N	Անվանում	Չափման միավոր	Քանակը	Ծանոթություն
1	2	3	4	5
1	Հողատարածքի հարթեցում, աղբի, փայտանյութերի, կոճղերի և 15սմ-ից մեծ քարերի հեռացում	մ^2	500.0	
2	Հողամասի տեղաձևում ըստ տնկման սխեմայի և տնկանյութի քանակի	տեղ	84	
3	Ծառատունկ (նուռ)	հատ	84	
4	Հողախոռնուրդի պատրաստում (1 բաժին պարարտանյութ, 1 բաժին շլաք, 1 բաժին բուսահող)	մ^3	8.40	
5	Պոլիէթիլենե բաք, V=2000լ	հատ	1	
6	Պոլիէթիլենե բաք պարարտանյութի համար, V=100լ	հատ	1	
7	Պոլիէթիլենե խողովակներ, de63(Pe)	գծմ	34.0	
8	Պոլիէթիլենե խողովակներ, de32(Pe)	գծմ	2.0	
9	Պոլիէթիլենե խողովակներ, de20(Pe)	գծմ	212.0	
10	Պոլիէթիլենե փական, D=25մմ	հատ	1	
11	Պոլիէթիլենե փական, D=15մմ	հատ	15	
12	Սկավառակային ֆիլտր, D=25մմ	հատ	1	
13	Պոլիէթիլենե խողովակների միացում խամութային անցումով, de63xDN15	հատ	14	
14	Պոլիէթիլենե կցամաս, de20xDN15	հատ	14	
15	Պոլիէթիլենե եռաբաշխիչ de63xde32(Pe)	հատ	1	
16	Պոլիէթիլենե եռաբաշխիչ de63xde20(Pe)	հատ	1	
17	Պոլիէթիլենե խցափակիչ de63(Pe)	հատ	2	
18	Պոլիէթիլենե խցափակիչ de20(Pe)	հատ	14	
19	Պոլիէթիլենե անկյունակ de32(Pe)	հատ	1	
20	Պոլիէթիլենե անկյունակ de20(Pe)	հատ	2	
21	Ամրակ (штуцер), D=25մմ	հատ	1	
22	Ամրակ (штуцер), D=15մմ	հատ	1	
23	Կաթոցիկներ	հատ	168	
24	էլեկտրական սրսկիչ, մարտկոցով, 20 լ տարողության	հատ	1	
25	Փոսորակի մշակում III կարգի գրունտներում ձեռքով և հարթեցում տեղում	մ^3	0.82	
26	Հիմքերի իրականացում B15 դասի բետոնով	մ^3	0.82	
27	Մետաղական կոնստրուկցիաներ	կգ	90.0	
28	Մետաղական կոնստրուկցիաների երկշերտ յուղաներկում	մ^2	4.0	
29	Համակարգի փորձարկում	գծմ	248.0	

ՋՐԱԳԾԻ ԱՇԽԱՏԱՆՔՆԵՐԻ ԾԱՎԱԼՆԵՐ

N	Անվանում	Չափման միավոր	Քանակը	Ծանոթություն
1	2	3	4	5
1	Խրամուղու մշակում IV կարգի գրունտներում ձեռքով, կողալիցքով	մ^3	32.0	
2	Ավազի նախապատրաստական շերտի իրականացում	մ^3	2.0	
3	Ավազի պաշտպանիչ շերտի իրականացում	մ^3	5.50	
4	Խրամուղու ետլիցք, կողալիցքի մշակված գրունտներից, տոփանումով	մ^3	24.50	
5	Ավելցուկային գրունտի հարթեցում տեղում	մ^3	7.50	
6	Պոլիէթիլենե խողովակներ, de32(Pe)	գծմ	33.0	
7	Պոլիէթիլենե խողովակներ, de20(Pe)	գծմ	2.0	
8	Պոլիէթիլենե փական, D=25մմ	հատ	1	
9	Պոլիէթիլենե փական, D=15մմ	հատ	1	
10	Միացում գոյություն ունեցող ջրագծին	տեղ	1	
11	Պոլիէթիլենե եռաբաշխիչ de32xde20(Pe)	հատ	1	
12	Պոլիէթիլենե անկյունակ de32(Pe)	հատ	2	
13	Պոլիէթիլենե անկյունակ de20(Pe)	հատ	1	
14	Ամրակ (штуцер), D=25մմ	հատ	1	
15	Ամրակ (штуцер), D=15մմ	հատ	1	
16	Համակարգի փորձարկում	գծմ	35.0	

Պատվիրատու՝ Իջևանի համայնքապետարան Ծածկագիր՝ ՀՀ ՏՄԻՀ-ԳՀԾՁԲ-25/29			Տնամերձ հողամասերում այգեհիմնման և ոռոգման արդիական համակարգերի ներդրման ծրագրի ծախսերի գնահատման և նախագծման ծառայություններ			2025
ՆԳՃ	Ա. Միքայելյան		Ծաղկավան: Ոռոգման համակարգ	Փուլ	Թերթ	Թերթեր
Նախագծեց	Ա. Մարտիրոսյան			ԱՆ	22	50
			Շահառու՝ Քասինյան Ալբերտ, կադաստրային ծածկագիր՝ 11-037-0006-0007, աշխատանքների ծավալներ	«ՄԱԼԿ» ՍՊԸ		

ԻՆՔՆԱՀՈՍ ՈՌՈԳՄԱՆ ՀԱՄԱԿԱՐԳԻ ԱՇԽԱՏԱՆՔՆԵՐԻ ԾԱՎԱԼՆԵՐ

N	Անվանում	Չափման միավոր	Քանակը	Ծանոթություն
1	2	3	4	5
1	Հողատարածքի հարթեցում, աղբի, փայտանյութերի, կոճղերի և 15սմ-ից մեծ քարերի հեռացում	մ^2	1000.0	
2	Հողամասի տեղաձևում ըստ տնկման սխեմայի և տնկանյութի քանակի	տեղ	154	
3	Ծառատունկ (հոն)	հատ	154	
4	Հողախոռնուրդի պատրաստում (1 բաժին պարարտանյութ, 1 բաժին շլաք, 1 բաժին բուսահող)	մ^3	15.40	
5	Պոլիէթիլենե բաք, V=2000լ	հատ	1	
6	Պոլիէթիլենե բաք պարարտանյութի համար, V=100լ	հատ	1	
7	Պոլիէթիլենե խողովակներ, de63(Pe)	գծմ	24.0	
8	Պոլիէթիլենե խողովակներ, de32(Pe)	գծմ	2.0	
9	Պոլիէթիլենե խողովակներ, de20(Pe)	գծմ	394.0	
10	Պոլիէթիլենե փական, D=25մմ	հատ	1	
11	Պոլիէթիլենե փական, D=15մմ	հատ	15	
12	Սկավառակային ֆիլտր, D=25մմ	հատ	1	
13	Պոլիէթիլենե խողովակների միացում խամութային անցումով, de63xDN15	հատ	14	
14	Պոլիէթիլենե կցամաս, de20xDN15	հատ	14	
15	Պոլիէթիլենե եռաբաշխիչ de63xde32(Pe)	հատ	1	
16	Պոլիէթիլենե եռաբաշխիչ de63xde20(Pe)	հատ	1	
17	Պոլիէթիլենե խցափակիչ de63(Pe)	հատ	2	
18	Պոլիէթիլենե խցափակիչ de20(Pe)	հատ	14	
19	Պոլիէթիլենե անկյունակ de32(Pe)	հատ	1	
20	Պոլիէթիլենե անկյունակ de20(Pe)	հատ	2	
21	Ամրակ (штуцер), D=25մմ	հատ	1	
22	Ամրակ (штуцер), D=15մմ	հատ	1	
23	Կաթոցիկներ	հատ	308	
24	Էլեկտրական սրսկիչ, մարտկոցով, 20 լ տարողության	հատ	1	
25	Փոսորակի մշակում III կարգի գրունտներում ձեռքով և հարթեցում տեղում	մ^3	0.82	
26	Հիմքերի իրականացում B15 դասի բետոնով	մ^3	0.82	
27	Մետաղական կոնստրուկցիաներ	կգ	90.0	
28	Մետաղական կոնստրուկցիաների երկշերտ յուղաներկում	մ^2	4.0	
29	Համակարգի փորձարկում	գծմ	420.0	

ՋՐԱԳԾԻ ԱՇԽԱՏԱՆՔՆԵՐԻ ԾԱՎԱԼՆԵՐ

N	Անվանում	Չափման միավոր	Քանակը	Ծանոթություն
1	2	3	4	5
1	Խրամուղու մշակում IV կարգի գրունտներում ձեռքով, կողալիցքով	մ^3	18.0	
2	Ավազի նախապատրաստական շերտի իրականացում	մ^3	1.50	
3	Ավազի պաշտպանիչ շերտի իրականացում	մ^3	3.0	
4	Խրամուղու ետլիցք, կողալիցքի մշակված գրունտներից, տոփանումով	մ^3	13.50	
5	Ավելցուկային գրունտի հարթեցում տեղում	մ^3	4.50	
6	Պոլիէթիլենե խողովակներ, de32(Pe)	գծմ	20.0	
7	Պոլիէթիլենե խողովակներ, de20(Pe)	գծմ	2.0	
8	Պոլիէթիլենե փական, D=25մմ	հատ	1	
9	Պոլիէթիլենե փական, D=15մմ	հատ	1	
10	Միացում գոյություն ունեցող ջրագծին	տեղ	1	
11	Պոլիէթիլենե եռաբաշխիչ de32xde20(Pe)	հատ	1	
12	Պոլիէթիլենե անկյունակ de32(Pe)	հատ	2	
13	Պոլիէթիլենե անկյունակ de20(Pe)	հատ	1	
14	Ամրակ (штуцер), D=25մմ	հատ	1	
15	Ամրակ (штуцер), D=15մմ	հատ	1	
16	Համակարգի փորձարկում	գծմ	22.0	

Պատվիրատու՝ Իջևանի համայնքապետարան Ծածկագիր՝ ՀՀ ՏՄԻՀ-ԳՀԾՁԲ-25/29			Տնամերձ հողամասերում այգեհիմնման և ոռոգման արդիական համակարգերի ներդրման ծրագրի ծախսերի գնահատման և նախագծման ծառայություններ			2025
ՆԳՃ	Ա. Միքայելյան		Ծաղկավան: Ոռոգման համակարգ	Փուլ	Թերթ	Թերթեր
Նախագծեց	Ա. Մարտիրոսյան			ԱՆ	23	50
			Շահառու՝ Ռևազյան Արտակ, կադաստրային ծածկագիր՝ 11-037-0014-0010, աշխատանքների ծավալներ	«ՄԱԼԿ» ՍՊԸ		

ԻՆՔՆԱՀՈՍ ՈՌՈԳՄԱՆ ՀԱՄԱԿԱՐԳԻ ԱՇԽԱՏԱՆՔՆԵՐԻ ՇԱՎԱԼՆԵՐ

N	Անվանում	Չափման միավոր	Քանակը	Ծանոթություն
1	2	3	4	5
1	Հողատարածքի հարթեցում, աղբի, փայտանյութերի, կոճղերի և 15սմ-ից մեծ քարերի հեռացում	մ^2	700.0	
2	Հողամասի տեղաձևում ըստ տնկման սխեմայի և տնկանյութի քանակի	տեղ	112	
3	Ծառատունկ (հոն)	հատ	112	
4	Հողախոռնուրդի պատրաստում (1 բաժին պարարտանյութ, 1 բաժին շլաք, 1 բաժին բուսահող)	մ^3	11.20	
5	Պոլիէթիլենե բաք, V=2000լ	հատ	1	
6	Պոլիէթիլենե բաք պարարտանյութի համար, V=100լ	հատ	1	
7	Պոլիէթիլենե խողովակներ, de63(Pe)	գծմ	34.0	
8	Պոլիէթիլենե խողովակներ, de32(Pe)	գծմ	2.0	
9	Պոլիէթիլենե խողովակներ, de20(Pe)	գծմ	280.0	
10	Պոլիէթիլենե փական, D=25մմ	հատ	1	
11	Պոլիէթիլենե փական, D=15մմ	հատ	15	
12	Սկավառակային ֆիլտր, D=25մմ	հատ	1	
13	Պոլիէթիլենե խողովակների միացում խամութային անցումով, de63xDN15	հատ	14	
14	Պոլիէթիլենե կցամաս, de20xDN15	հատ	14	
15	Պոլիէթիլենե եռաբաշխիչ de63xde32(Pe)	հատ	1	
16	Պոլիէթիլենե եռաբաշխիչ de63xde20(Pe)	հատ	1	
17	Պոլիէթիլենե խցափակիչ de63(Pe)	հատ	2	
18	Պոլիէթիլենե խցափակիչ de20(Pe)	հատ	14	
19	Պոլիէթիլենե անկյունակ de32(Pe)	հատ	1	
20	Պոլիէթիլենե անկյունակ de20(Pe)	հատ	2	
21	Ամրակ (штуцер), D=25մմ	հատ	1	
22	Ամրակ (штуцер), D=15մմ	հատ	1	
23	Կաթոցիկներ	հատ	224	
24	Էլեկտրական սրսկիչ, մարտկոցով, 20 լ տարողության	հատ	1	
25	Փոսորակի մշակում III կարգի գրունտներում ձեռքով և հարթեցում տեղում	մ^3	0.82	
26	Հիմքերի իրականացում B15 դասի բետոնով	մ^3	0.82	
27	Մետաղական կոնստրուկցիաներ	կգ	90.0	
28	Մետաղական կոնստրուկցիաների երկշերտ յուղաներկում	մ^2	4.0	
29	Համակարգի փորձարկում	գծմ	316.0	

ՋՐԱԳԾԻ ԱՇԽԱՏԱՆՔՆԵՐԻ ՇԱՎԱԼՆԵՐ

N	Անվանում	Չափման միավոր	Քանակը	Ծանոթություն
1	2	3	4	5
1	Խրամուղու մշակում IV կարգի գրունտներում ձեռքով, կողալիցքով	մ^3	32.0	
2	Ավազի նախապատրաստական շերտի իրականացում	մ^3	2.0	
3	Ավազի պաշտպանիչ շերտի իրականացում	մ^3	5.50	
4	Խրամուղու ետլիցք, կողալիցքի մշակված գրունտներից, տոփանումով	մ^3	24.50	
5	Ավելցուկային գրունտի հարթեցում տեղում	մ^3	7.50	
6	Պոլիէթիլենե խողովակներ, de32(Pe)	գծմ	33.0	
7	Պոլիէթիլենե խողովակներ, de20(Pe)	գծմ	2.0	
8	Պոլիէթիլենե փական, D=25մմ	հատ	1	
9	Պոլիէթիլենե փական, D=15մմ	հատ	1	
10	Միացում գոյություն ունեցող ջրագծին	տեղ	1	
11	Պոլիէթիլենե եռաբաշխիչ de32xde20(Pe)	հատ	1	
12	Պոլիէթիլենե անկյունակ de32(Pe)	հատ	2	
13	Պոլիէթիլենե անկյունակ de20(Pe)	հատ	1	
14	Ամրակ (штуцер), D=25մմ	հատ	1	
15	Ամրակ (штуцер), D=15մմ	հատ	1	
16	Համակարգի փորձարկում	գծմ	35.0	

Պատվիրատու՝ Իջևանի համայնքապետարան Ծածկագիր՝ ՀՀ ՏՄԻՀ-ԳՀԾՁԲ-25/29			Տնամերձ հողամասերում այգեհիմնման և ոռոգման արդիական համակարգերի ներդրման ծրագրի ծախսերի գնահատման և նախագծման ծառայություններ			2025
ՆԳՃ	Ա. Միքայելյան		Ծաղկավան: Ոռոգման համակարգ	Փուլ	Թերթ	Թերթեր
Նախագծեց	Ա. Մարտիրոսյան			ԱՆ	24	50
			Շահառու՝ Մխիթարյան Արշակ, կադաստրային ծածկագիր՝ 11-037-0021-0012, աշխատանքների ծավալներ	«ՄԱԼԿ» ՍՊԸ		

ԻՆՔՆԱՀՈՍ ՈՌՈԳՄԱՆ ՀԱՄԱԿԱՐԳԻ ԱՇԽԱՏԱՆՔՆԵՐԻ ՇԱՎԱԼՆԵՐ

N	Անվանում	Չափման միավոր	Քանակը	Ծանոթություն
1	2	3	4	5
1	Հողատարածքի հարթեցում, աղբի, փայտանյութերի, կոճղերի և 15սմ-ից մեծ քարերի հեռացում	մ^2	1000.0	
2	Հողամասի տեղաձևում ըստ տնկման սխեմայի և տնկանյութի քանակի	տեղ	162	
3	Ծառատունկ (հոն)	հատ	162	
4	Հողախոռնուրդի պատրաստում (1 բաժին պարարտանյութ, 1 բաժին շլաք, 1 բաժին բուսահող)	մ^3	16.20	
5	Պոլիէթիլենե բաք, V=2000լ	հատ	1	
6	Պոլիէթիլենե բաք պարարտանյութի համար, V=100լ	հատ	1	
7	Պոլիէթիլենե խողովակներ, de63(Pe)	գծմ	22.0	
8	Պոլիէթիլենե խողովակներ, de32(Pe)	գծմ	2.0	
9	Պոլիէթիլենե խողովակներ, de20(Pe)	գծմ	406.0	
10	Պոլիէթիլենե փական, D=25մմ	հատ	1	
11	Պոլիէթիլենե փական, D=15մմ	հատ	10	
12	Սկավառակային ֆիլտր, D=25մմ	հատ	1	
13	Պոլիէթիլենե խողովակների միացում խամութային անցումով, de63xDN15	հատ	9	
14	Պոլիէթիլենե կցամաս, de20xDN15	հատ	9	
15	Պոլիէթիլենե եռաբաշխիչ de63xde32(Pe)	հատ	1	
16	Պոլիէթիլենե եռաբաշխիչ de63xde20(Pe)	հատ	1	
17	Պոլիէթիլենե խցափակիչ de63(Pe)	հատ	2	
18	Պոլիէթիլենե խցափակիչ de20(Pe)	հատ	9	
19	Պոլիէթիլենե անկյունակ de32(Pe)	հատ	1	
20	Պոլիէթիլենե անկյունակ de20(Pe)	հատ	2	
21	Ամրակ (штуцер), D=25մմ	հատ	1	
22	Ամրակ (штуцер), D=15մմ	հատ	1	
23	Կաթոցիկներ	հատ	324	
24	Էլեկտրական սրսկիչ, մարտկոցով, 20 լ տարողության	հատ	1	
25	Փոսորակի մշակում III կարգի գրունտներում ձեռքով և հարթեցում տեղում	մ^3	0.82	
26	Հիմքերի իրականացում B15 դասի բետոնով	մ^3	0.82	
27	Մետաղական կոնստրուկցիաներ	կգ	90.0	
28	Մետաղական կոնստրուկցիաների երկշերտ յուղաներկում	մ^2	4.0	
29	Համակարգի փորձարկում	գծմ	430.0	

ՋՐԱԳԾԻ ԱՇԽԱՏԱՆՔՆԵՐԻ ՇԱՎԱԼՆԵՐ

N	Անվանում	Չափման միավոր	Քանակը	Ծանոթություն
1	2	3	4	5
1	Խրամուղու մշակում IV կարգի գրունտներում ձեռքով, կողալիցքով	մ^3	5.50	
2	Ավազի նախապատրաստական շերտի իրականացում	մ^3	0.50	
3	Ավազի պաշտպանիչ շերտի իրականացում	մ^3	1.0	
4	Խրամուղու ետլիցք, կողալիցքի մշակված գրունտներից, տոփանումով	մ^3	4.0	
5	Ավելցուկային գրունտի հարթեցում տեղում	մ^3	1.50	
6	Պոլիէթիլենե խողովակներ, de32(Pe)	գծմ	8.0	
7	Պոլիէթիլենե խողովակներ, de20(Pe)	գծմ	2.0	
8	Պոլիէթիլենե փական, D=25մմ	հատ	1	
9	Պոլիէթիլենե փական, D=15մմ	հատ	1	
10	Միացում գոյություն ունեցող ջրագծին	տեղ	1	
11	Պոլիէթիլենե եռաբաշխիչ de32xde20(Pe)	հատ	1	
12	Պոլիէթիլենե անկյունակ de32(Pe)	հատ	2	
13	Պոլիէթիլենե անկյունակ de20(Pe)	հատ	1	
14	Ամրակ (штуцер), D=25մմ	հատ	1	
15	Ամրակ (штуцер), D=15մմ	հատ	1	
16	Համակարգի փորձարկում	գծմ	10.0	

Պատվիրատու՝ Իջևանի համայնքապետարան Ծածկագիր՝ ՀՀ ՏՄԻՀ-ԳՀԾՁԲ-25/29			Տնամերձ հողամասերում այգեհիմնման և ոռոգման արդիական համակարգերի ներդրման ծրագրի ծախսերի գնահատման և նախագծման ծառայություններ			2025
ՆԳՃ	Ա. Միքայելյան		Ծաղկավան: Ոռոգման համակարգ	Փուլ	Թերթ	Թերթեր
Նախագծեց	Ա. Մարտիրոսյան			ԱՆ	25	50
			Շահառու՝ Ռևազյան Հովիկ, կադաստրային ծածկագիր՝ 11-037-0018-0001, աշխատանքների ծավալներ	«ՄԱԼԿ» ՍՊԸ		

ԻՆՔՆԱՀՈՍ ՈՌՈԳՄԱՆ ՀԱՄԱԿԱՐԳԻ ԱՇԽԱՏԱՆՔՆԵՐԻ ԾԱՎԱԼՆԵՐ

N	Անվանում	Չափման միավոր	Քանակը	Ծանոթություն
1	2	3	4	5
1	Հողատարածքի հարթեցում, աղբի, փայտանյութերի, կոճղերի և 15սմ-ից մեծ քարերի հեռացում	մ^2	300.0	
2	Հողամասի տեղաձևում ըստ տնկման սխեմայի և տնկանյութի քանակի	տեղ	50	
3	Ծառատունկ (հոն)	հատ	50	
4	Հողախոռնուրդի պատրաստում (1 բաժին պարարտանյութ, 1 բաժին շլաք, 1 բաժին բուսահող)	մ^3	5.0	
5	Պոլիէթիլենե բաք, V=2000լ	հատ	1	
6	Պոլիէթիլենե բաք պարարտանյութի համար, V=100լ	հատ	1	
7	Պոլիէթիլենե խողովակներ, de63(Pe)	գծմ	12.0	
8	Պոլիէթիլենե խողովակներ, de32(Pe)	գծմ	2.0	
9	Պոլիէթիլենե խողովակներ, de20(Pe)	գծմ	128.0	
10	Պոլիէթիլենե փական, D=25մմ	հատ	1	
11	Պոլիէթիլենե փական, D=15մմ	հատ	6	
12	Սկավառակային ֆիլտր, D=25մմ	հատ	1	
13	Պոլիէթիլենե խողովակների միացում խամութային անցումով, de63xDN15	հատ	5	
14	Պոլիէթիլենե կցամաս, de20xDN15	հատ	5	
15	Պոլիէթիլենե եռաբաշխիչ de63xde32(Pe)	հատ	1	
16	Պոլիէթիլենե եռաբաշխիչ de63xde20(Pe)	հատ	1	
17	Պոլիէթիլենե խցափակիչ de63(Pe)	հատ	2	
18	Պոլիէթիլենե խցափակիչ de20(Pe)	հատ	5	
19	Պոլիէթիլենե անկյունակ de32(Pe)	հատ	1	
20	Պոլիէթիլենե անկյունակ de20(Pe)	հատ	2	
21	Ամրակ (штуцер), D=25մմ	հատ	1	
22	Ամրակ (штуцер), D=15մմ	հատ	1	
23	Կաթոցիկներ	հատ	100	
24	էլեկտրական սրսկիչ, մարտկոցով, 20 լ տարողության	հատ	1	
25	Փոսորակի մշակում III կարգի գրունտներում ձեռքով և հարթեցում տեղում	մ^3	0.82	
26	Հիմքերի իրականացում B15 դասի բետոնով	մ^3	0.82	
27	Մետաղական կոնստրուկցիաներ	կգ	90.0	
28	Մետաղական կոնստրուկցիաների երկշերտ յուղաներկում	մ^2	4.0	
29	Համակարգի փորձարկում	գծմ	142.0	

ՋՐԱԳԾԻ ԱՇԽԱՏԱՆՔՆԵՐԻ ԾԱՎԱԼՆԵՐ

N	Անվանում	Չափման միավոր	Քանակը	Ծանոթություն
1	2	3	4	5
1	Խրամուղու մշակում IV կարգի գրունտներում ձեռքով, կողալիցքով	մ^3	43.0	
2	Ավազի նախապատրաստական շերտի իրականացում	մ^3	3.0	
3	Ավազի պաշտպանիչ շերտի իրականացում	մ^3	7.50	
4	Խրամուղու ետլիցք, կողալիցքի մշակված գրունտներից, տոփանումով	մ^3	32.50	
5	Ավելցուկային գրունտի հարթեցում տեղում	մ^3	10.50	
6	Պոլիէթիլենե խողովակներ, de32(Pe)	գծմ	43.0	
7	Պոլիէթիլենե խողովակներ, de20(Pe)	գծմ	2.0	
8	Պոլիէթիլենե փական, D=25մմ	հատ	1	
9	Պոլիէթիլենե փական, D=15մմ	հատ	1	
10	Միացում գոյություն ունեցող ջրագծին	տեղ	1	
11	Պոլիէթիլենե եռաբաշխիչ de32xde20(Pe)	հատ	1	
12	Պոլիէթիլենե անկյունակ de32(Pe)	հատ	2	
13	Պոլիէթիլենե անկյունակ de20(Pe)	հատ	1	
14	Ամրակ (штуцер), D=25մմ	հատ	1	
15	Ամրակ (штуцер), D=15մմ	հատ	1	
16	Համակարգի փորձարկում	գծմ	45.0	

Պատվիրատու՝ Իջևանի համայնքապետարան Ծածկագիր՝ ՀՀ ՏՄԻՀ-ԳՀԾՁԲ-25/29			Տնամերձ հողամասերում այգեհիմնման և ոռոգման արդիական համակարգերի ներդրման ծրագրի ծախսերի գնահատման և նախագծման ծառայություններ			2025
ՆԳՃ	Ա. Միքայելյան		Ծաղկավան: Ոռոգման համակարգ	Փուլ	Թերթ	Թերթեր
Նախագծեց	Ա. Մարտիրոսյան			ԱՆ	26	50
			Շահառու՝ Մեհրաբյան Ռաֆիկ, կադաստրային ծածկագիր՝ 11-037-0027-0007, աշխատանքների ծավալներ	«ՄԱԼԿ» ՍՊԸ		

ԻՆՔՆԱՀՈՍ ՈՌՈԳՄԱՆ ՀԱՄԱԿԱՐԳԻ ԱՇԽԱՏԱՆՔՆԵՐԻ ԾԱՎԱԼՆԵՐ

N	Անվանում	Չափման միավոր	Քանակը	Ծանոթություն
1	2	3	4	5
1	Հողատարածքի հարթեցում, աղբի, փայտանյութերի, կոճղերի և 15սմ-ից մեծ քարերի հեռացում	մ^2	100.0	
2	Հողամասի տեղաձևում ըստ տնկման սխեմայի և տնկանյութի քանակի	տեղ	14	
3	Ծառատունկ (հոն)	հատ	14	
4	Հողախոռնուրդի պատրաստում (1 բաժին պարարտանյութ, 1 բաժին շլաք, 1 բաժին բուսահող)	մ^3	1.40	
5	Պոլիէթիլենե բաք, V=1000լ	հատ	1	
6	Պոլիէթիլենե բաք պարարտանյութի համար, V=100լ	հատ	1	
7	Պոլիէթիլենե խողովակներ, de63(Pe)	գծմ	18.0	
8	Պոլիէթիլենե խողովակներ, de32(Pe)	գծմ	2.0	
9	Պոլիէթիլենե խողովակներ, de20(Pe)	գծմ	44.0	
10	Պոլիէթիլենե փական, D=25մմ	հատ	1	
11	Պոլիէթիլենե փական, D=15մմ	հատ	8	
12	Սկավառակային ֆիլտր, D=25մմ	հատ	1	
13	Պոլիէթիլենե խողովակների միացում խամութային անցումով, de63xDN15	հատ	7	
14	Պոլիէթիլենե կցամաս, de20xDN15	հատ	7	
15	Պոլիէթիլենե եռաբաշխիչ de63xde32(Pe)	հատ	1	
16	Պոլիէթիլենե եռաբաշխիչ de63xde20(Pe)	հատ	1	
17	Պոլիէթիլենե խցափակիչ de63(Pe)	հատ	2	
18	Պոլիէթիլենե խցափակիչ de20(Pe)	հատ	7	
19	Պոլիէթիլենե անկյունակ de32(Pe)	հատ	1	
20	Պոլիէթիլենե անկյունակ de20(Pe)	հատ	2	
21	Ամրակ (штуцер), D=25մմ	հատ	1	
22	Ամրակ (штуцер), D=15մմ	հատ	1	
23	Կաթոցիկներ	հատ	28	
24	Էլեկտրական սրսկիչ, մարտկոցով, 20 լ տարողության	հատ	1	
25	Փոսորակի մշակում III կարգի գրունտներում ձեռքով և հարթեցում տեղում	մ^3	0.82	
26	Հիմքերի իրականացում B15 դասի բետոնով	մ^3	0.82	
27	Մետաղական կոնստրուկցիաներ	կգ	90.0	
28	Մետաղական կոնստրուկցիաների երկշերտ յուղաներկում	մ^2	4.0	
29	Համակարգի փորձարկում	գծմ	64.0	

ՋՐԱԳԾԻ ԱՇԽԱՏԱՆՔՆԵՐԻ ԾԱՎԱԼՆԵՐ

N	Անվանում	Չափման միավոր	Քանակը	Ծանոթություն
1	2	3	4	5
1	Խրամուղու մշակում IV կարգի գրունտներում ձեռքով, կողալիցքով	մ^3	18.0	
2	Ավազի նախապատրաստական շերտի իրականացում	մ^3	1.50	
3	Ավազի պաշտպանիչ շերտի իրականացում	մ^3	3.0	
4	Խրամուղու ետլիցք, կողալիցքի մշակված գրունտներից, տոփանումով	մ^3	13.50	
5	Ավելցուկային գրունտի հարթեցում տեղում	մ^3	4.50	
6	Պոլիէթիլենե խողովակներ, de32(Pe)	գծմ	20.0	
7	Պոլիէթիլենե խողովակներ, de20(Pe)	գծմ	2.0	
8	Պոլիէթիլենե փական, D=25մմ	հատ	1	
9	Պոլիէթիլենե փական, D=15մմ	հատ	1	
10	Միացում գոյություն ունեցող ջրագծին	տեղ	1	
11	Պոլիէթիլենե եռաբաշխիչ de32xde20(Pe)	հատ	1	
12	Պոլիէթիլենե անկյունակ de32(Pe)	հատ	2	
13	Պոլիէթիլենե անկյունակ de20(Pe)	հատ	1	
14	Ամրակ (штуцер), D=25մմ	հատ	1	
15	Ամրակ (штуцер), D=15մմ	հատ	1	
16	Համակարգի փորձարկում	գծմ	22.0	

Պատվիրատու՝ Իջևանի համայնքապետարան Ծածկագիր՝ ՀՀ ՏՄԻՀ-ԳՀԾՁԲ-25/29			Տնամերձ հողամասերում այգեհիմնման և ոռոգման արդիական համակարգերի ներդրման ծրագրի ծախսերի գնահատման և նախագծման ծառայություններ			2025
ՆԳՃ	Ա. Միքայելյան		Ծաղկավան: Ոռոգման համակարգ	Փուլ	Թերթ	Թերթեր
Նախագծեց	Ա. Մարտիրոսյան			ԱՆ	27	50
			Շահառու՝ Վարդանյան Կարեն, կադաստրային ծածկագիր՝ 11-037-0027-0011, աշխատանքների ծավալներ	«ՄԱԼԿ» ՍՊԸ		

ԻՆՔՆԱՀՈՍ ՈՌՈԳՄԱՆ ՀԱՄԱԿԱՐԳԻ ԱՇԽԱՏԱՆՔՆԵՐԻ ԾԱՎԱԼՆԵՐ

N	Անվանում	Չափման միավոր	Քանակը	Ծանոթություն
1	2	3	4	5
1	Հողատարածքի հարթեցում, աղբի, փայտանյութերի, կոճղերի և 15սմ-ից մեծ քարերի հեռացում	մ^2	700.0	
2	Հողամասի տեղաձևում ըստ տնկման սխեմայի և տնկանյութի քանակի	տեղ	110	
3	Ծառատունկ (հոն)	հատ	110	
4	Հողախոռնուրդի պատրաստում (1 բաժին պարարտանյութ, 1 բաժին շլաք, 1 բաժին բուսահող)	մ^3	11.0	
5	Պոլիէթիլենե բաք, V=2000լ	հատ	1	
6	Պոլիէթիլենե բաք պարարտանյութի համար, V=100լ	հատ	1	
7	Պոլիէթիլենե խողովակներ, de63(Pe)	գծմ	28.0	
8	Պոլիէթիլենե խողովակներ, de32(Pe)	գծմ	2.0	
9	Պոլիէթիլենե խողովակներ, de20(Pe)	գծմ	278.0	
10	Պոլիէթիլենե փական, D=25մմ	հատ	1	
11	Պոլիէթիլենե փական, D=15մմ	հատ	12	
12	Սկավառակային ֆիլտր, D=25մմ	հատ	1	
13	Պոլիէթիլենե խողովակների միացում խամութային անցումով, de63xDN15	հատ	11	
14	Պոլիէթիլենե կցամաս, de20xDN15	հատ	11	
15	Պոլիէթիլենե եռաբաշխիչ de63xde32(Pe)	հատ	1	
16	Պոլիէթիլենե եռաբաշխիչ de63xde20(Pe)	հատ	1	
17	Պոլիէթիլենե խցափակիչ de63(Pe)	հատ	2	
18	Պոլիէթիլենե խցափակիչ de20(Pe)	հատ	11	
19	Պոլիէթիլենե անկյունակ de32(Pe)	հատ	1	
20	Պոլիէթիլենե անկյունակ de20(Pe)	հատ	2	
21	Ամրակ (штуцер), D=25մմ	հատ	1	
22	Ամրակ (штуцер), D=15մմ	հատ	1	
23	Կաթոցիկներ	հատ	220	
24	Էլեկտրական սրսկիչ, մարտկոցով, 20 լ տարողության	հատ	1	
25	Փոսորակի մշակում III կարգի գրունտներում ձեռքով և հարթեցում տեղում	մ^3	0.82	
26	Հիմքերի իրականացում B15 դասի բետոնով	մ^3	0.82	
27	Մետաղական կոնստրուկցիաներ	կգ	90.0	
28	Մետաղական կոնստրուկցիաների երկշերտ յուղաներկում	մ^2	4.0	
29	Համակարգի փորձարկում	գծմ	308.0	

ՋՐԱԳԾԻ ԱՇԽԱՏԱՆՔՆԵՐԻ ԾԱՎԱԼՆԵՐ

N	Անվանում	Չափման միավոր	Քանակը	Ծանոթություն
1	2	3	4	5
1	Խրամուղու մշակում IV կարգի գրունտներում ձեռքով, կողալիցքով	մ^3	5.50	
2	Ավազի նախապատրաստական շերտի իրականացում	մ^3	0.50	
3	Ավազի պաշտպանիչ շերտի իրականացում	մ^3	1.0	
4	Խրամուղու ետլիցք, կողալիցքի մշակված գրունտներից, տոփանումով	մ^3	4.0	
5	Ավելցուկային գրունտի հարթեցում տեղում	մ^3	1.50	
6	Պոլիէթիլենե խողովակներ, de32(Pe)	գծմ	8.0	
7	Պոլիէթիլենե խողովակներ, de20(Pe)	գծմ	2.0	
8	Պոլիէթիլենե փական, D=25մմ	հատ	1	
9	Պոլիէթիլենե փական, D=15մմ	հատ	1	
10	Միացում գոյություն ունեցող ջրագծին	տեղ	1	
11	Պոլիէթիլենե եռաբաշխիչ de32xde20(Pe)	հատ	1	
12	Պոլիէթիլենե անկյունակ de32(Pe)	հատ	2	
13	Պոլիէթիլենե անկյունակ de20(Pe)	հատ	1	
14	Ամրակ (штуцер), D=25մմ	հատ	1	
15	Ամրակ (штуцер), D=15մմ	հատ	1	
16	Համակարգի փորձարկում	գծմ	10.0	

Պատվիրատու՝ Իջևանի համայնքապետարան Ծածկագիր՝ ՀՀ ՏՄԻՀ-ԳՀԾՁԲ-25/29			Տնամերձ հողամասերում այգեհիմնման և ոռոգման արդիական համակարգերի ներդրման ծրագրի ծախսերի գնահատման և նախագծման ծառայություններ			2025
ՆԳՃ	Ա. Միքայելյան		Ծաղկավան: Ոռոգման համակարգ	Փուլ	Թերթ	Թերթեր
Նախագծեց	Ա. Մարտիրոսյան			ԱՆ	28	50
			Շահառու՝ Մեհրաբյան Միքայել, կադաստրային ծածկագիր՝ 11-037-0005-0007, աշխատանքների ծավալներ	«ՄԱԼԿ» ՍՊԸ		

ԻՆՔՆԱՀՈՍ ՈՌՈԳՄԱՆ ՀԱՄԱԿԱՐԳԻ ԱՇԽԱՏԱՆՔՆԵՐԻ ԾԱՎԱԼՆԵՐ

N	Անվանում	Չափման միավոր	Քանակը	Ծանոթություն
1	2	3	4	5
1	Հողատարածքի հարթեցում, աղբի, փայտանյութերի, կոճղերի և 15սմ-ից մեծ քարերի հեռացում	մ^2	1000.0	
2	Հողամասի տեղաձևում ըստ տնկման սխեմայի և տնկանյութի քանակի	տեղ	160	
3	Ծառատունկ (հոն)	հատ	160	
4	Հողախոռնուրդի պատրաստում (1 բաժին պարարտանյութ, 1 բաժին շլաք, 1 բաժին բուսահող)	մ^3	16.0	
5	Պոլիէթիլենե բաք, V=2000լ	հատ	1	
6	Պոլիէթիլենե բաք պարարտանյութի համար, V=100լ	հատ	1	
7	Պոլիէթիլենե խողովակներ, de63(Pe)	գծմ	40.0	
8	Պոլիէթիլենե խողովակներ, de32(Pe)	գծմ	2.0	
9	Պոլիէթիլենե խողովակներ, de20(Pe)	գծմ	402.0	
10	Պոլիէթիլենե փական, D=25մմ	հատ	1	
11	Պոլիէթիլենե փական, D=15մմ	հատ	17	
12	Սկավառակային ֆիլտր, D=25մմ	հատ	1	
13	Պոլիէթիլենե խողովակների միացում խամութային անցումով, de63xDN15	հատ	16	
14	Պոլիէթիլենե կցամաս, de20xDN15	հատ	16	
15	Պոլիէթիլենե եռաբաշխիչ de63xde32(Pe)	հատ	1	
16	Պոլիէթիլենե եռաբաշխիչ de63xde20(Pe)	հատ	1	
17	Պոլիէթիլենե խցափակիչ de63(Pe)	հատ	2	
18	Պոլիէթիլենե խցափակիչ de20(Pe)	հատ	16	
19	Պոլիէթիլենե անկյունակ de32(Pe)	հատ	1	
20	Պոլիէթիլենե անկյունակ de20(Pe)	հատ	2	
21	Ամրակ (штуцер), D=25մմ	հատ	1	
22	Ամրակ (штуцер), D=15մմ	հատ	1	
23	Կաթոցիկներ	հատ	320	
24	Էլեկտրական սրսկիչ, մարտկոցով, 20 լ տարողության	հատ	1	
25	Փոսորակի մշակում III կարգի գրունտներում ձեռքով և հարթեցում տեղում	մ^3	0.82	
26	Հիմքերի իրականացում B15 դասի բետոնով	մ^3	0.82	
27	Մետաղական կոնստրուկցիաներ	կգ	90.0	
28	Մետաղական կոնստրուկցիաների երկշերտ յուղաներկում	մ^2	4.0	
29	Համակարգի փորձարկում	գծմ	444.0	

ՋՐԱԳԾԻ ԱՇԽԱՏԱՆՔՆԵՐԻ ԾԱՎԱԼՆԵՐ

N	Անվանում	Չափման միավոր	Քանակը	Ծանոթություն
1	2	3	4	5
1	Խրամուղու մշակում IV կարգի գրունտներում ձեռքով, կողալիցքով	մ^3	18.0	
2	Ավազի նախապատրաստական շերտի իրականացում	մ^3	1.50	
3	Ավազի պաշտպանիչ շերտի իրականացում	մ^3	3.0	
4	Խրամուղու ետլիցք, կողալիցքի մշակված գրունտներից, տոփանումով	մ^3	13.50	
5	Ավելցուկային գրունտի հարթեցում տեղում	մ^3	4.50	
6	Պոլիէթիլենե խողովակներ, de32(Pe)	գծմ	20.0	
7	Պոլիէթիլենե խողովակներ, de20(Pe)	գծմ	2.0	
8	Պոլիէթիլենե փական, D=25մմ	հատ	1	
9	Պոլիէթիլենե փական, D=15մմ	հատ	1	
10	Միացում գոյություն ունեցող ջրագծին	տեղ	1	
11	Պոլիէթիլենե եռաբաշխիչ de32xde20(Pe)	հատ	1	
12	Պոլիէթիլենե անկյունակ de32(Pe)	հատ	2	
13	Պոլիէթիլենե անկյունակ de20(Pe)	հատ	1	
14	Ամրակ (штуцер), D=25մմ	հատ	1	
15	Ամրակ (штуцер), D=15մմ	հատ	1	
16	Համակարգի փորձարկում	գծմ	22.0	

Պատվիրատու՝ Իջևանի համայնքապետարան Ծածկագիր՝ ՀՀ ՏՄԻՀ-ԳՀԾՁԲ-25/29			Տնամերձ հողամասերում այգեհիմնման և ոռոգման արդիական համակարգերի ներդրման ծրագրի ծախսերի գնահատման և նախագծման ծառայություններ			2025
ՆԳՃ	Ա. Միքայելյան		Ծաղկավան: Ոռոգման համակարգ	Փուլ	Թերթ	Թերթեր
Նախագծեց	Ա. Մարտիրոսյան			ԱՆ	29	50
			Շահառու՝ Հարությունյան Հայկ, կադաստրային ծածկագիր՝ 11-037-0027-0046, աշխատանքների ծավալներ	«ՄԱԼԿ» ՍՊԸ		

ԻՆՔՆԱՀՈՍ ՈՌՈԳՄԱՆ ՀԱՄԱԿԱՐԳԻ ԱՇԽԱՏԱՆՔՆԵՐԻ ԾԱՎԱԼՆԵՐ

N	Անվանում	Չափման միավոր	Քանակը	Ծանոթություն
1	2	3	4	5
1	Հողատարածքի հարթեցում, աղբի, փայտանյութերի, կոճղերի և 15սմ-ից մեծ քարերի հեռացում	մ^2	500.0	
2	Հողամասի տեղաձևում ըստ տնկման սխեմայի և տնկանյութի քանակի	տեղ	77	
3	Ծառատունկ (նուռ)	հատ	77	
4	Հողախոռնուրդի պատրաստում (1 բաժին պարարտանյութ, 1 բաժին շլաք, 1 բաժին բուսահող)	մ^3	7.70	
5	Պոլիէթիլենե բաք, V=2000լ	հատ	1	
6	Պոլիէթիլենե բաք պարարտանյութի համար, V=100լ	հատ	1	
7	Պոլիէթիլենե խողովակներ, de63(Pe)	գծմ	18.0	
8	Պոլիէթիլենե խողովակներ, de32(Pe)	գծմ	2.0	
9	Պոլիէթիլենե խողովակներ, de20(Pe)	գծմ	194.0	
10	Պոլիէթիլենե փական, D=25մմ	հատ	1	
11	Պոլիէթիլենե փական, D=15մմ	հատ	8	
12	Սկավառակային ֆիլտր, D=25մմ	հատ	1	
13	Պոլիէթիլենե խողովակների միացում խամութային անցումով, de63xDN15	հատ	7	
14	Պոլիէթիլենե կցամաս, de20xDN15	հատ	7	
15	Պոլիէթիլենե եռաբաշխիչ de63xde32(Pe)	հատ	1	
16	Պոլիէթիլենե եռաբաշխիչ de63xde20(Pe)	հատ	1	
17	Պոլիէթիլենե խցափակիչ de63(Pe)	հատ	2	
18	Պոլիէթիլենե խցափակիչ de20(Pe)	հատ	7	
19	Պոլիէթիլենե անկյունակ de32(Pe)	հատ	1	
20	Պոլիէթիլենե անկյունակ de20(Pe)	հատ	2	
21	Ամրակ (штуцер), D=25մմ	հատ	1	
22	Ամրակ (штуцер), D=15մմ	հատ	1	
23	Կաթոցիկներ	հատ	154	
24	Էլեկտրական սրսկիչ, մարտկոցով, 20 լ տարողության	հատ	1	
25	Փոսորակի մշակում III կարգի գրունտներում ձեռքով և հարթեցում տեղում	մ^3	0.82	
26	Հիմքերի իրականացում B15 դասի բետոնով	մ^3	0.82	
27	Մետաղական կոնստրուկցիաներ	կգ	90.0	
28	Մետաղական կոնստրուկցիաների երկշերտ յուղաներկում	մ^2	4.0	
29	Համակարգի փորձարկում	գծմ	214.0	

ՋՐԱԳԾԻ ԱՇԽԱՏԱՆՔՆԵՐԻ ԾԱՎԱԼՆԵՐ

N	Անվանում	Չափման միավոր	Քանակը	Ծանոթություն
1	2	3	4	5
1	Խրամուղու մշակում IV կարգի գրունտներում ձեռքով, կողալիցքով	մ^3	32.0	
2	Ավազի նախապատրաստական շերտի իրականացում	մ^3	2.0	
3	Ավազի պաշտպանիչ շերտի իրականացում	մ^3	5.50	
4	Խրամուղու ետլիցք, կողալիցքի մշակված գրունտներից, տոփանումով	մ^3	24.50	
5	Ավելցուկային գրունտի հարթեցում տեղում	մ^3	7.50	
6	Պոլիէթիլենե խողովակներ, de32(Pe)	գծմ	33.0	
7	Պոլիէթիլենե խողովակներ, de20(Pe)	գծմ	2.0	
8	Պոլիէթիլենե փական, D=25մմ	հատ	1	
9	Պոլիէթիլենե փական, D=15մմ	հատ	1	
10	Միացում գոյություն ունեցող ջրագծին	տեղ	1	
11	Պոլիէթիլենե եռաբաշխիչ de32xde20(Pe)	հատ	1	
12	Պոլիէթիլենե անկյունակ de32(Pe)	հատ	2	
13	Պոլիէթիլենե անկյունակ de20(Pe)	հատ	1	
14	Ամրակ (штуцер), D=25մմ	հատ	1	
15	Ամրակ (штуцер), D=15մմ	հատ	1	
16	Համակարգի փորձարկում	գծմ	35.0	

Պատվիրատու՝ Իջևանի համայնքապետարան Ծածկագիր՝ ՀՀ ՏՄԻՀ-ԳՀԾՁԲ-25/29			Տնամերձ հողամասերում այգեհիմնման և ոռոգման արդիական համակարգերի ներդրման ծրագրի ծախսերի գնահատման և նախագծման ծառայություններ			2025
ՆԳՃ	Ա. Միքայելյան		Ծաղկավան: Ոռոգման համակարգ	Փուլ	Թերթ	Թերթեր
Նախագծեց	Ա. Մարտիրոսյան			ԱՆ	30	50
			Շահառու՝ Յոլչյան Արմեն, կադաստրային ծածկագիր՝ 11-037-0019-0026, աշխատանքների ծավալներ	«ՄԱԼԿ» ՍՊԸ		

ԻՆՔՆԱՀՈՍ ՈՌՈԳՄԱՆ ՀԱՄԱԿԱՐԳԻ ԱՇԽԱՏԱՆՔՆԵՐԻ ԾԱՎԱԼՆԵՐ

N	Անվանում	Չափման միավոր	Քանակը	Ծանոթություն
1	2	3	4	5
1	Հողատարածքի հարթեցում, աղբի, փայտանյութերի, կոճղերի և 15սմ-ից մեծ քարերի հեռացում	մ^2	300.0	
2	Հողամասի տեղաձևում ըստ տնկման սխեմայի և տնկանյութի քանակի	տեղ	50	
3	Ծառատունկ (հոն)	հատ	50	
4	Հողախոռնուրդի պատրաստում (1 բաժին պարարտանյութ, 1 բաժին շլաք, 1 բաժին բուսահող)	մ^3	5.0	
5	Պոլիէթիլենե բաք, V=2000լ	հատ	1	
6	Պոլիէթիլենե բաք պարարտանյութի համար, V=100լ	հատ	1	
7	Պոլիէթիլենե խողովակներ, de63(Pe)	գծմ	12.0	
8	Պոլիէթիլենե խողովակներ, de32(Pe)	գծմ	2.0	
9	Պոլիէթիլենե խողովակներ, de20(Pe)	գծմ	128.0	
10	Պոլիէթիլենե փական, D=25մմ	հատ	1	
11	Պոլիէթիլենե փական, D=15մմ	հատ	6	
12	Սկավառակային ֆիլտր, D=25մմ	հատ	1	
13	Պոլիէթիլենե խողովակների միացում խամութային անցումով, de63xDN15	հատ	5	
14	Պոլիէթիլենե կցամաս, de20xDN15	հատ	5	
15	Պոլիէթիլենե եռաբաշխիչ de63xde32(Pe)	հատ	1	
16	Պոլիէթիլենե եռաբաշխիչ de63xde20(Pe)	հատ	1	
17	Պոլիէթիլենե խցափակիչ de63(Pe)	հատ	2	
18	Պոլիէթիլենե խցափակիչ de20(Pe)	հատ	5	
19	Պոլիէթիլենե անկյունակ de32(Pe)	հատ	1	
20	Պոլիէթիլենե անկյունակ de20(Pe)	հատ	2	
21	Ամրակ (штуцер), D=25մմ	հատ	1	
22	Ամրակ (штуцер), D=15մմ	հատ	1	
23	Կաթոցիկներ	հատ	100	
24	Էլեկտրական սրսկիչ, մարտկոցով, 20 լ տարողության	հատ	1	
25	Փոսորակի մշակում III կարգի գրունտներում ձեռքով և հարթեցում տեղում	մ^3	0.82	
26	Հիմքերի իրականացում B15 դասի բետոնով	մ^3	0.82	
27	Մետաղական կոնստրուկցիաներ	կգ	90.0	
28	Մետաղական կոնստրուկցիաների երկշերտ յուղաներկում	մ^2	4.0	
29	Համակարգի փորձարկում	գծմ	142.0	

ՋՐԱԳԾԻ ԱՇԽԱՏԱՆՔՆԵՐԻ ԾԱՎԱԼՆԵՐ

N	Անվանում	Չափման միավոր	Քանակը	Ծանոթություն
1	2	3	4	5
1	Խրամուղու մշակում IV կարգի գրունտներում ձեռքով, կողալիցքով	մ^3	24.0	
2	Ավազի նախապատրաստական շերտի իրականացում	մ^3	1.50	
3	Ավազի պաշտպանիչ շերտի իրականացում	մ^3	4.0	
4	Խրամուղու ետլիցք, կողալիցքի մշակված գրունտներից, տոփանումով	մ^3	18.50	
5	Ավելցուկային գրունտի հարթեցում տեղում	մ^3	5.50	
6	Պոլիէթիլենե խողովակներ, de32(Pe)	գծմ	25.0	
7	Պոլիէթիլենե խողովակներ, de20(Pe)	գծմ	2.0	
8	Պոլիէթիլենե փական, D=25մմ	հատ	1	
9	Պոլիէթիլենե փական, D=15մմ	հատ	1	
10	Միացում գոյություն ունեցող ջրագծին	տեղ	1	
11	Պոլիէթիլենե եռաբաշխիչ de32xde20(Pe)	հատ	1	
12	Պոլիէթիլենե անկյունակ de32(Pe)	հատ	2	
13	Պոլիէթիլենե անկյունակ de20(Pe)	հատ	1	
14	Ամրակ (штуцер), D=25մմ	հատ	1	
15	Ամրակ (штуцер), D=15մմ	հատ	1	
16	Համակարգի փորձարկում	գծմ	27.0	

Պատվիրատու՝ Իջևանի համայնքապետարան Ծածկագիր՝ ՀՀ ՏՄԻՀ-ԳՀԾՁԲ-25/29			Տնամերձ հողամասերում այգեհիմնման և ոռոգման արդիական համակարգերի ներդրման ծրագրի ծախսերի գնահատման և նախագծման ծառայություններ			2025
ՆԳՃ	Ա. Միքայելյան		Ծաղկավան: Ոռոգման համակարգ	Փուլ	Թերթ	Թերթեր
Նախագծեց	Ա. Մարտիրոսյան			ԱՆ	31	50
			Շահառու՝ Ղազարյան Գոռ, կադաստրային ծածկագիր՝ 11-037-0014-0012, աշխատանքների ծավալներ	«ՄԱԼԿ» ՍՊԸ		

ԻՆՔՆԱՀՈՍ ՈՌՈԳՄԱՆ ՀԱՄԱԿԱՐԳԻ ԱՇԽԱՏԱՆՔՆԵՐԻ ԾԱՎԱԼՆԵՐ

N	Անվանում	Չափման միավոր	Քանակը	Ծանոթություն
1	2	3	4	5
1	Հողատարածքի հարթեցում, աղբի, փայտանյութերի, կոճղերի և 15սմ-ից մեծ քարերի հեռացում	մ^2	700.0	
2	Հողամասի տեղաձևում ըստ տնկման սխեմայի և տնկանյութի քանակի	տեղ	112	
3	Ծառատունկ (հոն)	հատ	112	
4	Հողախոռնուրդի պատրաստում (1 բաժին պարարտանյութ, 1 բաժին շլաք, 1 բաժին բուսահող)	մ^3	11.20	
5	Պոլիէթիլենե բաք, V=2000լ	հատ	1	
6	Պոլիէթիլենե բաք պարարտանյութի համար, V=100լ	հատ	1	
7	Պոլիէթիլենե խողովակներ, de63(Pe)	գծմ	34.0	
8	Պոլիէթիլենե խողովակներ, de32(Pe)	գծմ	2.0	
9	Պոլիէթիլենե խողովակներ, de20(Pe)	գծմ	282.0	
10	Պոլիէթիլենե փական, D=25մմ	հատ	1	
11	Պոլիէթիլենե փական, D=15մմ	հատ	15	
12	Սկավառակային ֆիլտր, D=25մմ	հատ	1	
13	Պոլիէթիլենե խողովակների միացում խամութային անցումով, de63xDN15	հատ	14	
14	Պոլիէթիլենե կցամաս, de20xDN15	հատ	14	
15	Պոլիէթիլենե եռաբաշխիչ de63xde32(Pe)	հատ	1	
16	Պոլիէթիլենե եռաբաշխիչ de63xde20(Pe)	հատ	1	
17	Պոլիէթիլենե խցափակիչ de63(Pe)	հատ	2	
18	Պոլիէթիլենե խցափակիչ de20(Pe)	հատ	14	
19	Պոլիէթիլենե անկյունակ de32(Pe)	հատ	1	
20	Պոլիէթիլենե անկյունակ de20(Pe)	հատ	2	
21	Ամրակ (штуцер), D=25մմ	հատ	1	
22	Ամրակ (штуцер), D=15մմ	հատ	1	
23	Կաթոցիկներ	հատ	224	
24	էլեկտրական սրսկիչ, մարտկոցով, 20 լ տարողության	հատ	1	
25	Փոսորակի մշակում III կարգի գրունտներում ձեռքով և հարթեցում տեղում	մ^3	0.82	
26	Հիմքերի իրականացում B15 դասի բետոնով	մ^3	0.82	
27	Մետաղական կոնստրուկցիաներ	կգ	90.0	
28	Մետաղական կոնստրուկցիաների երկշերտ յուղաներկում	մ^2	4.0	
29	Համակարգի փորձարկում	գծմ	318.0	

ՋՐԱԳԾԻ ԱՇԽԱՏԱՆՔՆԵՐԻ ԾԱՎԱԼՆԵՐ

N	Անվանում	Չափման միավոր	Քանակը	Ծանոթություն
1	2	3	4	5
1	Խրամուղու մշակում IV կարգի գրունտներում ձեռքով, կողալիցքով	մ^3	32.0	
2	Ավազի նախապատրաստական շերտի իրականացում	մ^3	2.0	
3	Ավազի պաշտպանիչ շերտի իրականացում	մ^3	5.50	
4	Խրամուղու ետլիցք, կողալիցքի մշակված գրունտներից, տոփանումով	մ^3	24.50	
5	Ավելցուկային գրունտի հարթեցում տեղում	մ^3	7.50	
6	Պոլիէթիլենե խողովակներ, de32(Pe)	գծմ	33.0	
7	Պոլիէթիլենե խողովակներ, de20(Pe)	գծմ	2.0	
8	Պոլիէթիլենե փական, D=25մմ	հատ	1	
9	Պոլիէթիլենե փական, D=15մմ	հատ	1	
10	Միացում գոյություն ունեցող ջրագծին	տեղ	1	
11	Պոլիէթիլենե եռաբաշխիչ de32xde20(Pe)	հատ	1	
12	Պոլիէթիլենե անկյունակ de32(Pe)	հատ	2	
13	Պոլիէթիլենե անկյունակ de20(Pe)	հատ	1	
14	Ամրակ (штуцер), D=25մմ	հատ	1	
15	Ամրակ (штуцер), D=15մմ	հատ	1	
16	Համակարգի փորձարկում	գծմ	35.0	

Պատվիրատու՝ Իջևանի համայնքապետարան Ծածկագիր՝ ՀՀ ՏՄԻՀ-ԳՀԾՁԲ-25/29			Տնամերձ հողամասերում այգեհիմնման և ոռոգման արդիական համակարգերի ներդրման ծրագրի ծախսերի գնահատման և նախագծման ծառայություններ			2025
ՆԳՃ	Ա. Միքայելյան		Ծաղկավան: Ոռոգման համակարգ	Փուլ	Թերթ	Թերթեր
Նախագծեց	Ա. Մարտիրոսյան			ԱՆ	32	50
			Շահառու՝ Էդիլյան Շուշանիկ, կադաստրային ծածկագիր՝ 11-037-0015-0010, աշխատանքների ծավալներ	«ՄԱԼԿ» ՍՊԸ		

ԻՆՔՆԱՀՈՍ ՈՌՈԳՄԱՆ ՀԱՄԱԿԱՐԳԻ ԱՇԽԱՏԱՆՔՆԵՐԻ ԾԱՎԱԼՆԵՐ

N	Անվանում	Չափման միավոր	Քանակը	Ծանոթություն
1	2	3	4	5
1	Հողատարածքի հարթեցում, աղբի, փայտանյութերի, կոճղերի և 15սմ-ից մեծ քարերի հեռացում	մ^2	400.0	
2	Հողամասի տեղաձևում ըստ տնկման սխեմայի և տնկանյութի քանակի	տեղ	63	
3	Ծառատունկ (հոն)	հատ	63	
4	Հողախոռնուրդի պատրաստում (1 բաժին պարարտանյութ, 1 բաժին շլաք, 1 բաժին բուսահող)	մ^3	6.30	
5	Պոլիէթիլենե բաք, V=2000լ	հատ	1	
6	Պոլիէթիլենե բաք պարարտանյութի համար, V=100լ	հատ	1	
7	Պոլիէթիլենե խողովակներ, de63(Pe)	գծմ	22.0	
8	Պոլիէթիլենե խողովակներ, de32(Pe)	գծմ	2.0	
9	Պոլիէթիլենե խողովակներ, de20(Pe)	գծմ	160.0	
10	Պոլիէթիլենե փական, D=25մմ	հատ	1	
11	Պոլիէթիլենե փական, D=15մմ	հատ	10	
12	Սկավառակային ֆիլտր, D=25մմ	հատ	1	
13	Պոլիէթիլենե խողովակների միացում խամութային անցումով, de63xDN15	հատ	9	
14	Պոլիէթիլենե կցամաս, de20xDN15	հատ	9	
15	Պոլիէթիլենե եռաբաշխիչ de63xde32(Pe)	հատ	1	
16	Պոլիէթիլենե եռաբաշխիչ de63xde20(Pe)	հատ	1	
17	Պոլիէթիլենե խցափակիչ de63(Pe)	հատ	2	
18	Պոլիէթիլենե խցափակիչ de20(Pe)	հատ	9	
19	Պոլիէթիլենե անկյունակ de32(Pe)	հատ	1	
20	Պոլիէթիլենե անկյունակ de20(Pe)	հատ	2	
21	Ամրակ (штуцер), D=25մմ	հատ	1	
22	Ամրակ (штуцер), D=15մմ	հատ	1	
23	Կաթոցիկներ	հատ	126	
24	Էլեկտրական սրսկիչ, մարտկոցով, 20 լ տարողության	հատ	1	
25	Փոսորակի մշակում III կարգի գրունտներում ձեռքով և հարթեցում տեղում	մ^3	0.82	
26	Հիմքերի իրականացում B15 դասի բետոնով	մ^3	0.82	
27	Մետաղական կոնստրուկցիաներ	կգ	90.0	
28	Մետաղական կոնստրուկցիաների երկշերտ յուղաներկում	մ^2	4.0	
29	Համակարգի փորձարկում	գծմ	184.0	

ՋՐԱԳԾԻ ԱՇԽԱՏԱՆՔՆԵՐԻ ԾԱՎԱԼՆԵՐ

N	Անվանում	Չափման միավոր	Քանակը	Ծանոթություն
1	2	3	4	5
1	Խրամուղու մշակում IV կարգի գրունտներում ձեռքով, կողալիցքով	մ^3	24.0	
2	Ավազի նախապատրաստական շերտի իրականացում	մ^3	1.50	
3	Ավազի պաշտպանիչ շերտի իրականացում	մ^3	4.0	
4	Խրամուղու ետլիցք, կողալիցքի մշակված գրունտներից, տոփանումով	մ^3	18.50	
5	Ավելցուկային գրունտի հարթեցում տեղում	մ^3	5.50	
6	Պոլիէթիլենե խողովակներ, de32(Pe)	գծմ	25.0	
7	Պոլիէթիլենե խողովակներ, de20(Pe)	գծմ	2.0	
8	Պոլիէթիլենե փական, D=25մմ	հատ	1	
9	Պոլիէթիլենե փական, D=15մմ	հատ	1	
10	Միացում գոյություն ունեցող ջրագծին	տեղ	1	
11	Պոլիէթիլենե եռաբաշխիչ de32xde20(Pe)	հատ	1	
12	Պոլիէթիլենե անկյունակ de32(Pe)	հատ	2	
13	Պոլիէթիլենե անկյունակ de20(Pe)	հատ	1	
14	Ամրակ (штуцер), D=25մմ	հատ	1	
15	Ամրակ (штуцер), D=15մմ	հատ	1	
16	Համակարգի փորձարկում	գծմ	27.0	

Պատվիրատու՝ Իջևանի համայնքապետարան Ծածկագիր՝ ՀՀ ՏՄԻՀ-ԳՀԾՁԲ-25/29			Տնամերձ հողամասերում այգեհիմնման և ոռոգման արդիական համակարգերի ներդրման ծրագրի ծախսերի գնահատման և նախագծման ծառայություններ			2025
ՆԳՃ	Ա. Միքայելյան		Ծաղկավան: Ոռոգման համակարգ	Փուլ	Թերթ	Թերթեր
Նախագծեց	Ա. Մարտիրոսյան			ԱՆ	33	50
			Շահառու՝ Մխիթարյան Վահե, կադաստրային ծածկագիր՝ 11-037-0021-0010, աշխատանքների ծավալներ	«ՄԱԼԿ» ՍՊԸ		

ԻՆՔՆԱՀՈՍ ՈՌՈԳՄԱՆ ՀԱՄԱԿԱՐԳԻ ԱՇԽԱՏԱՆՔՆԵՐԻ ԾԱՎԱԼՆԵՐ

N	Անվանում	Չափման միավոր	Քանակը	Ծանոթություն
1	2	3	4	5
1	Հողատարածքի հարթեցում, աղբի, փայտանյութերի, կոճղերի և 15սմ-ից մեծ քարերի հեռացում	մ^2	500.0	
2	Հողամասի տեղաձևում ըստ տնկման սխեմայի և տնկանյութի քանակի	տեղ	80	
3	Ծառատունկ (նուռ)	հատ	80	
4	Հողախոռնուրդի պատրաստում (1 բաժին պարարտանյութ, 1 բաժին շլաք, 1 բաժին բուսահող)	մ^3	8.0	
5	Պոլիէթիլենե բաք, V=2000լ	հատ	1	
6	Պոլիէթիլենե բաք պարարտանյութի համար, V=100լ	հատ	1	
7	Պոլիէթիլենե խողովակներ, de63(Pe)	գծմ	40.0	
8	Պոլիէթիլենե խողովակներ, de32(Pe)	գծմ	2.0	
9	Պոլիէթիլենե խողովակներ, de20(Pe)	գծմ	202.0	
10	Պոլիէթիլենե փական, D=25մմ	հատ	1	
11	Պոլիէթիլենե փական, D=15մմ	հատ	17	
12	Սկավառակային ֆիլտր, D=25մմ	հատ	1	
13	Պոլիէթիլենե խողովակների միացում խամութային անցումով, de63xDN15	հատ	16	
14	Պոլիէթիլենե կցամաս, de20xDN15	հատ	16	
15	Պոլիէթիլենե եռաբաշխիչ de63xde32(Pe)	հատ	1	
16	Պոլիէթիլենե եռաբաշխիչ de63xde20(Pe)	հատ	1	
17	Պոլիէթիլենե խցափակիչ de63(Pe)	հատ	2	
18	Պոլիէթիլենե խցափակիչ de20(Pe)	հատ	16	
19	Պոլիէթիլենե անկյունակ de32(Pe)	հատ	1	
20	Պոլիէթիլենե անկյունակ de20(Pe)	հատ	2	
21	Ամրակ (штуцер), D=25մմ	հատ	1	
22	Ամրակ (штуцер), D=15մմ	հատ	1	
23	Կաթոցիկներ	հատ	160	
24	Էլեկտրական սրսկիչ, մարտկոցով, 20 լ տարողության	հատ	1	
25	Փոսորակի մշակում III կարգի գրունտներում ձեռքով և հարթեցում տեղում	մ^3	0.82	
26	Հիմքերի իրականացում B15 դասի բետոնով	մ^3	0.82	
27	Մետաղական կոնստրուկցիաներ	կգ	90.0	
28	Մետաղական կոնստրուկցիաների երկշերտ յուղաներկում	մ^2	4.0	
29	Համակարգի փորձարկում	գծմ	244.0	

ՋՐԱԳԾԻ ԱՇԽԱՏԱՆՔՆԵՐԻ ԾԱՎԱԼՆԵՐ

N	Անվանում	Չափման միավոր	Քանակը	Ծանոթություն
1	2	3	4	5
1	Խրամուղու մշակում IV կարգի գրունտներում ձեռքով, կողալիցքով	մ^3	18.0	
2	Ավազի նախապատրաստական շերտի իրականացում	մ^3	1.50	
3	Ավազի պաշտպանիչ շերտի իրականացում	մ^3	3.0	
4	Խրամուղու ետլիցք, կողալիցքի մշակված գրունտներից, տոփանումով	մ^3	13.50	
5	Ավելցուկային գրունտի հարթեցում տեղում	մ^3	4.50	
6	Պոլիէթիլենե խողովակներ, de32(Pe)	գծմ	20.0	
7	Պոլիէթիլենե խողովակներ, de20(Pe)	գծմ	2.0	
8	Պոլիէթիլենե փական, D=25մմ	հատ	1	
9	Պոլիէթիլենե փական, D=15մմ	հատ	1	
10	Միացում գոյություն ունեցող ջրագծին	տեղ	1	
11	Պոլիէթիլենե եռաբաշխիչ de32xde20(Pe)	հատ	1	
12	Պոլիէթիլենե անկյունակ de32(Pe)	հատ	2	
13	Պոլիէթիլենե անկյունակ de20(Pe)	հատ	1	
14	Ամրակ (штуцер), D=25մմ	հատ	1	
15	Ամրակ (штуцер), D=15մմ	հատ	1	
16	Համակարգի փորձարկում	գծմ	22.0	

Պատվիրատու՝ Իջևանի համայնքապետարան Ծածկագիր՝ ՀՀ ՏՄԻՀ-ԳՀԾՁԲ-25/29			Տնամերձ հողամասերում այգեհիմնման և ոռոգման արդիական համակարգերի ներդրման ծրագրի ծախսերի գնահատման և նախագծման ծառայություններ			2025
ՆԳՃ	Ա. Միքայելյան		Ծաղկավան: Ոռոգման համակարգ	Փուլ	Թերթ	Թերթեր
Նախագծեց	Ա. Մարտիրոսյան			ԱՆ	34	50
			Շահառու՝ Ղազարյան Սոնա, կադաստրային ծածկագիր՝ 11-037-0009-0009, աշխատանքների ծավալներ	«ՄԱԼԿ» ՍՊԸ		

ԻՆՔՆԱՀՈՍ ՈՌՈԳՄԱՆ ՀԱՄԱԿԱՐԳԻ ԱՇԽԱՏԱՆՔՆԵՐԻ ԾԱՎԱԼՆԵՐ

N	Անվանում	Չափման միավոր	Քանակը	Ծանոթություն
1	2	3	4	5
1	Հողատարածքի հարթեցում, աղբի, փայտանյութերի, կոճղերի և 15սմ-ից մեծ քարերի հեռացում	մ^2	150.0	
2	Հողամասի տեղաձևում ըստ տնկման սխեմայի և տնկանյութի քանակի	տեղ	27	
3	Ծառատունկ (հոն)	հատ	27	
4	Հողախոռնուրդի պատրաստում (1 բաժին պարարտանյութ, 1 բաժին շլաք, 1 բաժին բուսահող)	մ^3	2.70	
5	Պոլիէթիլենե բաք, V=1000լ	հատ	1	
6	Պոլիէթիլենե բաք պարարտանյութի համար, V=100լ	հատ	1	
7	Պոլիէթիլենե խողովակներ, de63(Pe)	գծմ	6.0	
8	Պոլիէթիլենե խողովակներ, de32(Pe)	գծմ	2.0	
9	Պոլիէթիլենե խողովակներ, de20(Pe)	գծմ	72.0	
10	Պոլիէթիլենե փական, D=25մմ	հատ	1	
11	Պոլիէթիլենե փական, D=15մմ	հատ	4	
12	Սկավառակային ֆիլտր, D=25մմ	հատ	1	
13	Պոլիէթիլենե խողովակների միացում խամութային անցումով, de63xDN15	հատ	3	
14	Պոլիէթիլենե կցամաս, de20xDN15	հատ	3	
15	Պոլիէթիլենե եռաբաշխիչ de63xde32(Pe)	հատ	1	
16	Պոլիէթիլենե եռաբաշխիչ de63xde20(Pe)	հատ	1	
17	Պոլիէթիլենե խցափակիչ de63(Pe)	հատ	2	
18	Պոլիէթիլենե խցափակիչ de20(Pe)	հատ	3	
19	Պոլիէթիլենե անկյունակ de32(Pe)	հատ	1	
20	Պոլիէթիլենե անկյունակ de20(Pe)	հատ	2	
21	Ամրակ (штуцер), D=25մմ	հատ	1	
22	Ամրակ (штуцер), D=15մմ	հատ	1	
23	Կաթոցիկներ	հատ	54	
24	էլեկտրական սրսկիչ, մարտկոցով, 20 լ տարողության	հատ	1	
25	Փոսորակի մշակում III կարգի գրունտներում ձեռքով և հարթեցում տեղում	մ^3	0.82	
26	Հիմքերի իրականացում B15 դասի բետոնով	մ^3	0.82	
27	Մետաղական կոնստրուկցիաներ	կգ	90.0	
28	Մետաղական կոնստրուկցիաների երկշերտ յուղաներկում	մ^2	4.0	
29	Համակարգի փորձարկում	գծմ	80.0	

ՋՐԱԳԾԻ ԱՇԽԱՏԱՆՔՆԵՐԻ ԾԱՎԱԼՆԵՐ

N	Անվանում	Չափման միավոր	Քանակը	Ծանոթություն
1	2	3	4	5
1	Խրամուղու մշակում IV կարգի գրունտներում ձեռքով, կողալիցքով	մ^3	24.0	
2	Ավազի նախապատրաստական շերտի իրականացում	մ^3	1.50	
3	Ավազի պաշտպանիչ շերտի իրականացում	մ^3	4.0	
4	Խրամուղու ետլիցք, կողալիցքի մշակված գրունտներից, տոփանումով	մ^3	18.50	
5	Ավելցուկային գրունտի հարթեցում տեղում	մ^3	5.50	
6	Պոլիէթիլենե խողովակներ, de32(Pe)	գծմ	25.0	
7	Պոլիէթիլենե խողովակներ, de20(Pe)	գծմ	2.0	
8	Պոլիէթիլենե փական, D=25մմ	հատ	1	
9	Պոլիէթիլենե փական, D=15մմ	հատ	1	
10	Միացում գոյություն ունեցող ջրագծին	տեղ	1	
11	Պոլիէթիլենե եռաբաշխիչ de32xde20(Pe)	հատ	1	
12	Պոլիէթիլենե անկյունակ de32(Pe)	հատ	2	
13	Պոլիէթիլենե անկյունակ de20(Pe)	հատ	1	
14	Ամրակ (штуцер), D=25մմ	հատ	1	
15	Ամրակ (штуцер), D=15մմ	հատ	1	
16	Համակարգի փորձարկում	գծմ	27.0	

Պատվիրատու՝ Իջևանի համայնքապետարան Ծածկագիր՝ ՀՀ ՏՄԻՀ-ԳՀԾՁԲ-25/29			Տնամերձ հողամասերում այգեհիմնման և ոռոգման արդիական համակարգերի ներդրման ծրագրի ծախսերի գնահատման և նախագծման ծառայություններ			2025
ՆԳՃ	Ա. Միքայելյան		Ծաղկավան: Ոռոգման համակարգ	Փուլ	Թերթ	Թերթեր
Նախագծեց	Ա. Մարտիրոսյան			ԱՆ	35	50
			Շահառու՝ Ասիրյան Էդմոնդ, կադաստրային ծածկագիր՝ 11-037-0024-0027, աշխատանքների ծավալներ	«ՄԱԼԿ» ՍՊԸ		

ԻՆՔՆԱՀՈՍ ՈՌՈԳՄԱՆ ՀԱՄԱԿԱՐԳԻ ԱՇԽԱՏԱՆՔՆԵՐԻ ԾԱՎԱԼՆԵՐ

N	Անվանում	Չափման միավոր	Քանակը	Ծանոթություն
1	2	3	4	5
1	Հողատարածքի հարթեցում, աղբի, փայտանյութերի, կոճղերի և 15սմ-ից մեծ քարերի հեռացում	մ^2	950.0	
2	Հողամասի տեղաձևում ըստ տնկման սխեմայի և տնկանյութի քանակի	տեղ	153	
3	Ծառատունկ (հոն)	հատ	153	
4	Հողախոռնուրդի պատրաստում (1 բաժին պարարտանյութ, 1 բաժին շլաք, 1 բաժին բուսահող)	մ^3	15.30	
5	Պոլիէթիլենե բաք, V=2000լ	հատ	1	
6	Պոլիէթիլենե բաք պարարտանյութի համար, V=100լ	հատ	1	
7	Պոլիէթիլենե խողովակներ, de63(Pe)	գծմ	22.0	
8	Պոլիէթիլենե խողովակներ, de32(Pe)	գծմ	2.0	
9	Պոլիէթիլենե խողովակներ, de20(Pe)	գծմ	386.0	
10	Պոլիէթիլենե փական, D=25մմ	հատ	1	
11	Պոլիէթիլենե փական, D=15մմ	հատ	10	
12	Սկավառակային ֆիլտր, D=25մմ	հատ	1	
13	Պոլիէթիլենե խողովակների միացում խամութային անցումով, de63xDN15	հատ	9	
14	Պոլիէթիլենե կցամաս, de20xDN15	հատ	9	
15	Պոլիէթիլենե եռաբաշխիչ de63xde32(Pe)	հատ	1	
16	Պոլիէթիլենե եռաբաշխիչ de63xde20(Pe)	հատ	1	
17	Պոլիէթիլենե խցափակիչ de63(Pe)	հատ	2	
18	Պոլիէթիլենե խցափակիչ de20(Pe)	հատ	9	
19	Պոլիէթիլենե անկյունակ de32(Pe)	հատ	1	
20	Պոլիէթիլենե անկյունակ de20(Pe)	հատ	2	
21	Ամրակ (штуцер), D=25մմ	հատ	1	
22	Ամրակ (штуцер), D=15մմ	հատ	1	
23	Կաթոցիկներ	հատ	306	
24	Էլեկտրական սրսկիչ, մարտկոցով, 20 լ տարողության	հատ	1	
25	Փոսորակի մշակում III կարգի գրունտներում ձեռքով և հարթեցում տեղում	մ^3	0.82	
26	Հիմքերի իրականացում B15 դասի բետոնով	մ^3	0.82	
27	Մետաղական կոնստրուկցիաներ	կգ	90.0	
28	Մետաղական կոնստրուկցիաների երկշերտ յուղաներկում	մ^2	4.0	
29	Համակարգի փորձարկում	գծմ	410.0	

ՋՐԱԳԾԻ ԱՇԽԱՏԱՆՔՆԵՐԻ ԾԱՎԱԼՆԵՐ

N	Անվանում	Չափման միավոր	Քանակը	Ծանոթություն
1	2	3	4	5
1	Խրամուղու մշակում IV կարգի գրունտներում ձեռքով, կողալիցքով	մ^3	5.50	
2	Ավազի նախապատրաստական շերտի իրականացում	մ^3	0.50	
3	Ավազի պաշտպանիչ շերտի իրականացում	մ^3	1.0	
4	Խրամուղու ետլիցք, կողալիցքի մշակված գրունտներից, տոփանումով	մ^3	4.0	
5	Ավելցուկային գրունտի հարթեցում տեղում	մ^3	1.50	
6	Պոլիէթիլենե խողովակներ, de32(Pe)	գծմ	8.0	
7	Պոլիէթիլենե խողովակներ, de20(Pe)	գծմ	2.0	
8	Պոլիէթիլենե փական, D=25մմ	հատ	1	
9	Պոլիէթիլենե փական, D=15մմ	հատ	1	
10	Միացում գոյություն ունեցող ջրագծին	տեղ	1	
11	Պոլիէթիլենե եռաբաշխիչ de32xde20(Pe)	հատ	1	
12	Պոլիէթիլենե անկյունակ de32(Pe)	հատ	2	
13	Պոլիէթիլենե անկյունակ de20(Pe)	հատ	1	
14	Ամրակ (штуцер), D=25մմ	հատ	1	
15	Ամրակ (штуцер), D=15մմ	հատ	1	
16	Համակարգի փորձարկում	գծմ	10.0	

Պատվիրատու՝ Իջևանի համայնքապետարան Ծածկագիր՝ ՀՀ ՏՄԻՀ-ԳՀԾՁԲ-25/29			Տնամերձ հողամասերում այգեհիմնման և ոռոգման արդիական համակարգերի ներդրման ծրագրի ծախսերի գնահատման և նախագծման ծառայություններ			2025
ՆԳՃ	Ա. Միքայելյան		Ծաղկաված: Ոռոգման համակարգ	Փուլ	Թերթ	Թերթեր
Նախագծեց	Ա. Մարտիրոսյան			ԱՆ	36	50
			Շահառու՝ Մխիթարյան Ռուդիկ, կադաստրային ծածկագիր՝ 11-037-0011-0004, աշխատանքների ծավալներ	«ՄԱԼԿ» ՍՊԸ		

ԻՆՔՆԱՀՈՍ ՈՌՈԳՄԱՆ ՀԱՄԱԿԱՐԳԻ ԱՇԽԱՏԱՆՔՆԵՐԻ ՇԱՎԱԼՆԵՐ

N	Անվանում	Չափման միավոր	Քանակը	Ծանոթություն
1	2	3	4	5
1	Հողատարածքի հարթեցում, աղբի, փայտանյութերի, կոճղերի և 15սմ-ից մեծ քարերի հեռացում	մ^2	500.0	
2	Հողամասի տեղաձևում ըստ տնկման սխեմայի և տնկանյութի քանակի	տեղ	80	
3	Ծառատունկ (նուռ)	հատ	80	
4	Հողախոռնուրդի պատրաստում (1 բաժին պարարտանյութ, 1 բաժին շլաք, 1 բաժին բուսահող)	մ^3	8.0	
5	Պոլիէթիլենե բաք, V=2000լ	հատ	1	
6	Պոլիէթիլենե բաք պարարտանյութի համար, V=100լ	հատ	1	
7	Պոլիէթիլենե խողովակներ, de63(Pe)	գծմ	24.0	
8	Պոլիէթիլենե խողովակներ, de32(Pe)	գծմ	2.0	
9	Պոլիէթիլենե խողովակներ, de20(Pe)	գծմ	202.0	
10	Պոլիէթիլենե փական, D=25մմ	հատ	1	
11	Պոլիէթիլենե փական, D=15մմ	հատ	11	
12	Սկավառակային ֆիլտր, D=25մմ	հատ	1	
13	Պոլիէթիլենե խողովակների միացում խամութային անցումով, de63xDN15	հատ	10	
14	Պոլիէթիլենե կցամաս, de20xDN15	հատ	10	
15	Պոլիէթիլենե եռաբաշխիչ de63xde32(Pe)	հատ	1	
16	Պոլիէթիլենե եռաբաշխիչ de63xde20(Pe)	հատ	1	
17	Պոլիէթիլենե խցափակիչ de63(Pe)	հատ	2	
18	Պոլիէթիլենե խցափակիչ de20(Pe)	հատ	10	
19	Պոլիէթիլենե անկյունակ de32(Pe)	հատ	1	
20	Պոլիէթիլենե անկյունակ de20(Pe)	հատ	2	
21	Ամրակ (штуцер), D=25մմ	հատ	1	
22	Ամրակ (штуцер), D=15մմ	հատ	1	
23	Կաթոցիկներ	հատ	160	
24	էլեկտրական սրսկիչ, մարտկոցով, 20 լ տարողության	հատ	1	
25	Փոսորակի մշակում III կարգի գրունտներում ձեռքով և հարթեցում տեղում	մ^3	0.82	
26	Հիմքերի իրականացում B15 դասի բետոնով	մ^3	0.82	
27	Մետաղական կոնստրուկցիաներ	կգ	90.0	
28	Մետաղական կոնստրուկցիաների երկշերտ յուղաներկում	մ^2	4.0	
29	Համակարգի փորձարկում	գծմ	228.0	

ՋՐԱԳԾԻ ԱՇԽԱՏԱՆՔՆԵՐԻ ՇԱՎԱԼՆԵՐ

N	Անվանում	Չափման միավոր	Քանակը	Ծանոթություն
1	2	3	4	5
1	Խրամուղու մշակում IV կարգի գրունտներում ձեռքով, կողալիցքով	մ^3	18.0	
2	Ավազի նախապատրաստական շերտի իրականացում	մ^3	1.50	
3	Ավազի պաշտպանիչ շերտի իրականացում	մ^3	3.0	
4	Խրամուղու ետլիցք, կողալիցքի մշակված գրունտներից, տոփանումով	մ^3	13.50	
5	Ավելցուկային գրունտի հարթեցում տեղում	մ^3	4.50	
6	Պոլիէթիլենե խողովակներ, de32(Pe)	գծմ	20.0	
7	Պոլիէթիլենե խողովակներ, de20(Pe)	գծմ	2.0	
8	Պոլիէթիլենե փական, D=25մմ	հատ	1	
9	Պոլիէթիլենե փական, D=15մմ	հատ	1	
10	Միացում գոյություն ունեցող ջրագծին	տեղ	1	
11	Պոլիէթիլենե եռաբաշխիչ de32xde20(Pe)	հատ	1	
12	Պոլիէթիլենե անկյունակ de32(Pe)	հատ	2	
13	Պոլիէթիլենե անկյունակ de20(Pe)	հատ	1	
14	Ամրակ (штуцер), D=25մմ	հատ	1	
15	Ամրակ (штуцер), D=15մմ	հատ	1	
16	Համակարգի փորձարկում	գծմ	22.0	

Պատվիրատու՝ Իջևանի համայնքապետարան Ծածկագիր՝ ՀՀ ՏՄԻՀ-ԳՀԾՁԲ-25/29			Տնամերձ հողամասերում այգեհիմնման և ոռոգման արդիական համակարգերի ներդրման ծրագրի ծախսերի գնահատման և նախագծման ծառայություններ			2025
ՆԳՃ	Ա. Միքայելյան		Ծաղկավան: Ոռոգման համակարգ	Փուլ	Թերթ	Թերթեր
Նախագծեց	Ա. Մարտիրոսյան			ԱՆ	37	50
			Շահառու՝ Ասիրյան Արսեն, կադաստրային ծածկագիր՝ 11-037-0006-0001, աշխատանքների ծավալներ	«ՄԱԼԿ» ՍՊԸ		

ԻՆՔՆԱՀՈՍ ՈՌՈԳՄԱՆ ՀԱՄԱԿԱՐԳԻ ԱՇԽԱՏԱՆՔՆԵՐԻ ՇԱՎԱԼՆԵՐ

N	Անվանում	Չափման միավոր	Քանակը	Ծանոթություն
1	2	3	4	5
1	Հողատարածքի հարթեցում, աղբի, փայտանյութերի, կոճղերի և 15սմ-ից մեծ քարերի հեռացում	մ^2	700.0	
2	Հողամասի տեղաձևում ըստ տնկման սխեմայի և տնկանյութի քանակի	տեղ	110	
3	Ծառատունկ (հոն)	հատ	110	
4	Հողախոռնուրդի պատրաստում (1 բաժին պարարտանյութ, 1 բաժին շլաք, 1 բաժին բուսահող)	մ^3	11.0	
5	Պոլիէթիլենե բաք, V=2000լ	հատ	1	
6	Պոլիէթիլենե բաք պարարտանյութի համար, V=100լ	հատ	1	
7	Պոլիէթիլենե խողովակներ, de63(Pe)	գծմ	24.0	
8	Պոլիէթիլենե խողովակներ, de32(Pe)	գծմ	2.0	
9	Պոլիէթիլենե խողովակներ, de20(Pe)	գծմ	278.0	
10	Պոլիէթիլենե փական, D=25մմ	հատ	1	
11	Պոլիէթիլենե փական, D=15մմ	հատ	11	
12	Սկավառակային ֆիլտր, D=25մմ	հատ	1	
13	Պոլիէթիլենե խողովակների միացում խամութային անցումով, de63xDN15	հատ	10	
14	Պոլիէթիլենե կցամաս, de20xDN15	հատ	10	
15	Պոլիէթիլենե եռաբաշխիչ de63xde32(Pe)	հատ	1	
16	Պոլիէթիլենե եռաբաշխիչ de63xde20(Pe)	հատ	1	
17	Պոլիէթիլենե խցափակիչ de63(Pe)	հատ	2	
18	Պոլիէթիլենե խցափակիչ de20(Pe)	հատ	10	
19	Պոլիէթիլենե անկյունակ de32(Pe)	հատ	1	
20	Պոլիէթիլենե անկյունակ de20(Pe)	հատ	2	
21	Ամրակ (штуцер), D=25մմ	հատ	1	
22	Ամրակ (штуцер), D=15մմ	հատ	1	
23	Կաթոցիկներ	հատ	220	
24	էլեկտրական սրսկիչ, մարտկոցով, 20 լ տարողության	հատ	1	
25	Փոսորակի մշակում III կարգի գրունտներում ձեռքով և հարթեցում տեղում	մ^3	0.82	
26	Հիմքերի իրականացում B15 դասի բետոնով	մ^3	0.82	
27	Մետաղական կոնստրուկցիաներ	կգ	90.0	
28	Մետաղական կոնստրուկցիաների երկշերտ յուղաներկում	մ^2	4.0	
29	Համակարգի փորձարկում	գծմ	304.0	

ՋՐԱԳԾԻ ԱՇԽԱՏԱՆՔՆԵՐԻ ՇԱՎԱԼՆԵՐ

N	Անվանում	Չափման միավոր	Քանակը	Ծանոթություն
1	2	3	4	5
1	Խրամուղու մշակում IV կարգի գրունտներում ձեռքով, կողալիցքով	մ^3	24.0	
2	Ավազի նախապատրաստական շերտի իրականացում	մ^3	1.50	
3	Ավազի պաշտպանիչ շերտի իրականացում	մ^3	4.0	
4	Խրամուղու ետլիցք, կողալիցքի մշակված գրունտներից, տոփանումով	մ^3	18.50	
5	Ավելցուկային գրունտի հարթեցում տեղում	մ^3	5.50	
6	Պոլիէթիլենե խողովակներ, de32(Pe)	գծմ	25.0	
7	Պոլիէթիլենե խողովակներ, de20(Pe)	գծմ	2.0	
8	Պոլիէթիլենե փական, D=25մմ	հատ	1	
9	Պոլիէթիլենե փական, D=15մմ	հատ	1	
10	Միացում գոյություն ունեցող ջրագծին	տեղ	1	
11	Պոլիէթիլենե եռաբաշխիչ de32xde20(Pe)	հատ	1	
12	Պոլիէթիլենե անկյունակ de32(Pe)	հատ	2	
13	Պոլիէթիլենե անկյունակ de20(Pe)	հատ	1	
14	Ամրակ (штуцер), D=25մմ	հատ	1	
15	Ամրակ (штуцер), D=15մմ	հատ	1	
16	Համակարգի փորձարկում	գծմ	27.0	

Պատվիրատու՝ Իջևանի համայնքապետարան Ծածկագիր՝ ՀՀ ՏՄԻՀ-ԳՀԾՁԲ-25/29			Տնամերձ հողամասերում այգեհիմնման և ոռոգման արդիական համակարգերի ներդրման ծրագրի ծախսերի գնահատման և նախագծման ծառայություններ			2025
ՆԳՃ	Ա. Միքայելյան		Ծաղկավան: Ոռոգման համակարգ	Փուլ	Թերթ	Թերթեր
Նախագծեց	Ա. Մարտիրոսյան			ԱՆ	38	50
			Շահառու՝ Մադաթյան Մելինե, կադաստրային ծածկագիր՝ 11-037-0027-0054, աշխատանքների ծավալներ	«ՄԱԼԿ» ՍՊԸ		

ԻՆՔՆԱՀՈՍ ՈՌՈԳՄԱՆ ՀԱՄԱԿԱՐԳԻ ԱՇԽԱՏԱՆՔՆԵՐԻ ԾԱՎԱԼՆԵՐ

N	Անվանում	Չափման միավոր	Քանակը	Ծանոթություն
1	2	3	4	5
1	Հողատարածքի հարթեցում, աղբի, փայտանյութերի, կոճղերի և 15սմ-ից մեծ քարերի հեռացում	մ^2	1000.0	
2	Հողամասի տեղաձևում ըստ տնկման սխեմայի և տնկանյութի քանակի	տեղ	160	
3	Ծառատունկ (հոն)	հատ	160	
4	Հողախոռնուրդի պատրաստում (1 բաժին պարարտանյութ, 1 բաժին շլաք, 1 բաժին բուսահող)	մ^3	16.0	
5	Պոլիէթիլենե բաք, V=2000լ	հատ	1	
6	Պոլիէթիլենե բաք պարարտանյութի համար, V=100լ	հատ	1	
7	Պոլիէթիլենե խողովակներ, de63(Pe)	գծմ	40.0	
8	Պոլիէթիլենե խողովակներ, de32(Pe)	գծմ	2.0	
9	Պոլիէթիլենե խողովակներ, de20(Pe)	գծմ	402.0	
10	Պոլիէթիլենե փական, D=25մմ	հատ	1	
11	Պոլիէթիլենե փական, D=15մմ	հատ	17	
12	Սկավառակային ֆիլտր, D=25մմ	հատ	1	
13	Պոլիէթիլենե խողովակների միացում խամութային անցումով, de63xDN15	հատ	16	
14	Պոլիէթիլենե կցամաս, de20xDN15	հատ	16	
15	Պոլիէթիլենե եռաբաշխիչ de63xde32(Pe)	հատ	1	
16	Պոլիէթիլենե եռաբաշխիչ de63xde20(Pe)	հատ	1	
17	Պոլիէթիլենե խցափակիչ de63(Pe)	հատ	2	
18	Պոլիէթիլենե խցափակիչ de20(Pe)	հատ	16	
19	Պոլիէթիլենե անկյունակ de32(Pe)	հատ	1	
20	Պոլիէթիլենե անկյունակ de20(Pe)	հատ	2	
21	Ամրակ (штуцер), D=25մմ	հատ	1	
22	Ամրակ (штуцер), D=15մմ	հատ	1	
23	Կաթոցիկներ	հատ	320	
24	Էլեկտրական սրսկիչ, մարտկոցով, 20 լ տարողության	հատ	1	
25	Փոսորակի մշակում III կարգի գրունտներում ձեռքով և հարթեցում տեղում	մ^3	0.82	
26	Հիմքերի իրականացում B15 դասի բետոնով	մ^3	0.82	
27	Մետաղական կոնստրուկցիաներ	կգ	90.0	
28	Մետաղական կոնստրուկցիաների երկշերտ յուղաներկում	մ^2	4.0	
29	Համակարգի փորձարկում	գծմ	444.0	

ՋՐԱԳԾԻ ԱՇԽԱՏԱՆՔՆԵՐԻ ԾԱՎԱԼՆԵՐ

N	Անվանում	Չափման միավոր	Քանակը	Ծանոթություն
1	2	3	4	5
1	Խրամուղու մշակում IV կարգի գրունտներում ձեռքով, կողալիցքով	մ^3	64.50	
2	Ավազի նախապատրաստական շերտի իրականացում	մ^3	4.50	
3	Ավազի պաշտպանիչ շերտի իրականացում	մ^3	11.0	
4	Խրամուղու ետլիցք, կողալիցքի մշակված գրունտներից, տոփանումով	մ^3	49.0	
5	Ավելցուկային գրունտի հարթեցում տեղում	մ^3	15.50	
6	Պոլիէթիլենե խողովակներ, de32(Pe)	գծմ	63.0	
7	Պոլիէթիլենե խողովակներ, de20(Pe)	գծմ	2.0	
8	Պոլիէթիլենե փական, D=25մմ	հատ	1	
9	Պոլիէթիլենե փական, D=15մմ	հատ	1	
10	Միացում գոյություն ունեցող ջրագծին	տեղ	1	
11	Պոլիէթիլենե եռաբաշխիչ de32xde20(Pe)	հատ	1	
12	Պոլիէթիլենե անկյունակ de32(Pe)	հատ	2	
13	Պոլիէթիլենե անկյունակ de20(Pe)	հատ	1	
14	Ամրակ (штуцер), D=25մմ	հատ	1	
15	Ամրակ (штуцер), D=15մմ	հատ	1	
16	Համակարգի փորձարկում	գծմ	65.0	

Պատվիրատու՝ Իջևանի համայնքապետարան Ծածկագիր՝ ՀՀ ՏՄԻՀ-ԳՀԾՁԲ-25/29			Տնամերձ հողամասերում այգեհիմնման և ոռոգման արդիական համակարգերի ներդրման ծրագրի ծախսերի գնահատման և նախագծման ծառայություններ			2025
ՆԳՃ	Ա. Միքայելյան		Ծաղկավան: Ոռոգման համակարգ	Փուլ	Թերթ	Թերթեր
Նախագծեց	Ա. Մարտիրոսյան			ԱՆ	39	50
			Շահառու՝ Մխիթարյան Արազ, կադաստրային ծածկագիր՝ 11-037-0024-0020, աշխատանքների ծավալներ	«ՄԱԼԿ» ՍՊԸ		

ԻՆՔՆԱՀՈՍ ՈՌՈԳՄԱՆ ՀԱՄԱԿԱՐԳԻ ԱՇԽԱՏԱՆՔՆԵՐԻ ԾԱՎԱԼՆԵՐ

N	Անվանում	Չափման միավոր	Քանակը	Ծանոթություն
1	2	3	4	5
1	Հողատարածքի հարթեցում, աղբի, փայտանյութերի, կոճղերի և 15սմ-ից մեծ քարերի հեռացում	մ^2	400.0	
2	Հողամասի տեղաձևում ըստ տնկման սխեմայի և տնկանյութի քանակի	տեղ	64	
3	Ծառատունկ (հոն)	հատ	64	
4	Հողախոռնուրդի պատրաստում (1 բաժին պարարտանյութ, 1 բաժին շլաք, 1 բաժին բուսահող)	մ^3	6.40	
5	Պոլիէթիլենե բաք, V=2000լ	հատ	1	
6	Պոլիէթիլենե բաք պարարտանյութի համար, V=100լ	հատ	1	
7	Պոլիէթիլենե խողովակներ, de63(Pe)	գծմ	20.0	
8	Պոլիէթիլենե խողովակներ, de32(Pe)	գծմ	2.0	
9	Պոլիէթիլենե խողովակներ, de20(Pe)	գծմ	162.0	
10	Պոլիէթիլենե փական, D=25մմ	հատ	1	
11	Պոլիէթիլենե փական, D=15մմ	հատ	9	
12	Սկավառակային ֆիլտր, D=25մմ	հատ	1	
13	Պոլիէթիլենե խողովակների միացում խամութային անցումով, de63xDN15	հատ	8	
14	Պոլիէթիլենե կցամաս, de20xDN15	հատ	8	
15	Պոլիէթիլենե եռաբաշխիչ de63xde32(Pe)	հատ	1	
16	Պոլիէթիլենե եռաբաշխիչ de63xde20(Pe)	հատ	1	
17	Պոլիէթիլենե խցափակիչ de63(Pe)	հատ	2	
18	Պոլիէթիլենե խցափակիչ de20(Pe)	հատ	8	
19	Պոլիէթիլենե անկյունակ de32(Pe)	հատ	1	
20	Պոլիէթիլենե անկյունակ de20(Pe)	հատ	2	
21	Ամրակ (штуцер), D=25մմ	հատ	1	
22	Ամրակ (штуцер), D=15մմ	հատ	1	
23	Կաթոցիկներ	հատ	128	
24	Էլեկտրական սրսկիչ, մարտկոցով, 20 լ տարողության	հատ	1	
25	Փոսորակի մշակում III կարգի գրունտներում ձեռքով և հարթեցում տեղում	մ^3	0.82	
26	Հիմքերի իրականացում B15 դասի բետոնով	մ^3	0.82	
27	Մետաղական կոնստրուկցիաներ	կգ	90.0	
28	Մետաղական կոնստրուկցիաների երկշերտ յուղաներկում	մ^2	4.0	
29	Համակարգի փորձարկում	գծմ	184.0	

ՋՐԱԳԾԻ ԱՇԽԱՏԱՆՔՆԵՐԻ ԾԱՎԱԼՆԵՐ

N	Անվանում	Չափման միավոր	Քանակը	Ծանոթություն
1	2	3	4	5
1	Խրամուղու մշակում IV կարգի գրունտներում ձեռքով, կողալիցքով	մ^3	37.50	
2	Ավազի նախապատրաստական շերտի իրականացում	մ^3	2.50	
3	Ավազի պաշտպանիչ շերտի իրականացում	մ^3	6.50	
4	Խրամուղու ետլիցք, կողալիցքի մշակված գրունտներից, տոփանումով	մ^3	28.50	
5	Ավելցուկային գրունտի հարթեցում տեղում	մ^3	9.0	
6	Պոլիէթիլենե խողովակներ, de32(Pe)	գծմ	38.0	
7	Պոլիէթիլենե խողովակներ, de20(Pe)	գծմ	2.0	
8	Պոլիէթիլենե փական, D=25մմ	հատ	1	
9	Պոլիէթիլենե փական, D=15մմ	հատ	1	
10	Միացում գոյություն ունեցող ջրագծին	տեղ	1	
11	Պոլիէթիլենե եռաբաշխիչ de32xde20(Pe)	հատ	1	
12	Պոլիէթիլենե անկյունակ de32(Pe)	հատ	2	
13	Պոլիէթիլենե անկյունակ de20(Pe)	հատ	1	
14	Ամրակ (штуцер), D=25մմ	հատ	1	
15	Ամրակ (штуцер), D=15մմ	հատ	1	
16	Համակարգի փորձարկում	գծմ	40.0	

Պատվիրատու՝ Իջևանի համայնքապետարան Ծածկագիր՝ ՀՀ ՏՄԻՀ-ԳՀԾՁԲ-25/29			Տնամերձ հողամասերում այգեհիմնման և ոռոգման արդիական համակարգերի ներդրման ծրագրի ծախսերի գնահատման և նախագծման ծառայություններ			2025
ՆԳՃ	Ա. Միքայելյան		Ծաղկավան: Ոռոգման համակարգ	Փուլ	Թերթ	Թերթեր
Նախագծեց	Ա. Մարտիրոսյան			ԱՆ	40	50
			Շահառու՝ Գալստյան Կարո, կադաստրային ծածկագիր՝ 11-037-0025-0004, աշխատանքների ծավալներ	«ՄԱԼԿ» ՍՊԸ		

ԻՆՔՆԱՀՈՍ ՈՌՈԳՄԱՆ ՀԱՄԱԿԱՐԳԻ ԱՇԽԱՏԱՆՔՆԵՐԻ ԾԱՎԱԼՆԵՐ

N	Անվանում	Չափման միավոր	Քանակը	Ծանոթություն
1	2	3	4	5
1	Հողատարածքի հարթեցում, աղբի, փայտանյութերի, կոճղերի և 15սմ-ից մեծ քարերի հեռացում	մ^2	500.0	
2	Հողամասի տեղաձևում ըստ տնկման սխեմայի և տնկանյութի քանակի	տեղ	78	
3	Ծառատունկ (հոն)	հատ	78	
4	Հողախոռնուրդի պատրաստում (1 բաժին պարարտանյութ, 1 բաժին շլաք, 1 բաժին բուսահող)	մ^3	7.80	
5	Պոլիէթիլենե բաք, V=2000լ	հատ	1	
6	Պոլիէթիլենե բաք պարարտանյութի համար, V=100լ	հատ	1	
7	Պոլիէթիլենե խողովակներ, de63(Pe)	գծմ	32.0	
8	Պոլիէթիլենե խողովակներ, de32(Pe)	գծմ	2.0	
9	Պոլիէթիլենե խողովակներ, de20(Pe)	գծմ	200.0	
10	Պոլիէթիլենե փական, D=25մմ	հատ	1	
11	Պոլիէթիլենե փական, D=15մմ	հատ	14	
12	Սկավառակային ֆիլտր, D=25մմ	հատ	1	
13	Պոլիէթիլենե խողովակների միացում խամութային անցումով, de63xDN15	հատ	13	
14	Պոլիէթիլենե կցամաս, de20xDN15	հատ	13	
15	Պոլիէթիլենե եռաբաշխիչ de63xde32(Pe)	հատ	1	
16	Պոլիէթիլենե եռաբաշխիչ de63xde20(Pe)	հատ	1	
17	Պոլիէթիլենե խցափակիչ de63(Pe)	հատ	2	
18	Պոլիէթիլենե խցափակիչ de20(Pe)	հատ	13	
19	Պոլիէթիլենե անկյունակ de32(Pe)	հատ	1	
20	Պոլիէթիլենե անկյունակ de20(Pe)	հատ	2	
21	Ամրակ (штуцер), D=25մմ	հատ	1	
22	Ամրակ (штуцер), D=15մմ	հատ	1	
23	Կաթոցիկներ	հատ	156	
24	Էլեկտրական սրսկիչ, մարտկոցով, 20 լ տարողության	հատ	1	
25	Փոսորակի մշակում III կարգի գրունտներում ձեռքով և հարթեցում տեղում	մ^3	0.82	
26	Հիմքերի իրականացում B15 դասի բետոնով	մ^3	0.82	
27	Մետաղական կոնստրուկցիաներ	կգ	90.0	
28	Մետաղական կոնստրուկցիաների երկշերտ յուղաներկում	մ^2	4.0	
29	Համակարգի փորձարկում	գծմ	234.0	

ՋՐԱԳԾԻ ԱՇԽԱՏԱՆՔՆԵՐԻ ԾԱՎԱԼՆԵՐ

N	Անվանում	Չափման միավոր	Քանակը	Ծանոթություն
1	2	3	4	5
1	Խրամուղու մշակում IV կարգի գրունտներում ձեռքով, կողալիցքով	մ^3	5.50	
2	Ավազի նախապատրաստական շերտի իրականացում	մ^3	0.50	
3	Ավազի պաշտպանիչ շերտի իրականացում	մ^3	1.0	
4	Խրամուղու ետլիցք, կողալիցքի մշակված գրունտներից, տոփանումով	մ^3	4.0	
5	Ավելցուկային գրունտի հարթեցում տեղում	մ^3	1.50	
6	Պոլիէթիլենե խողովակներ, de32(Pe)	գծմ	8.0	
7	Պոլիէթիլենե խողովակներ, de20(Pe)	գծմ	2.0	
8	Պոլիէթիլենե փական, D=25մմ	հատ	1	
9	Պոլիէթիլենե փական, D=15մմ	հատ	1	
10	Միացում գոյություն ունեցող ջրագծին	տեղ	1	
11	Պոլիէթիլենե եռաբաշխիչ de32xde20(Pe)	հատ	1	
12	Պոլիէթիլենե անկյունակ de32(Pe)	հատ	2	
13	Պոլիէթիլենե անկյունակ de20(Pe)	հատ	1	
14	Ամրակ (штуцер), D=25մմ	հատ	1	
15	Ամրակ (штуцер), D=15մմ	հատ	1	
16	Համակարգի փորձարկում	գծմ	10.0	

Պատվիրատու՝ Իջևանի համայնքապետարան Ծածկագիր՝ ՀՀ ՏՄԻՀ-ԳՀԾՁԲ-25/29			Տնամերձ հողամասերում այգեհիմնման և ոռոգման արդիական համակարգերի ներդրման ծրագրի ծախսերի գնահատման և նախագծման ծառայություններ			2025
ՆԳՃ	Ա. Միքայելյան		Ծաղկավան: Ոռոգման համակարգ	Փուլ	Թերթ	Թերթեր
Նախագծեց	Ա. Մարտիրոսյան			ԱՆ	41	50
			Շահառու՝ Աթաբեկյան Արտակ, կադաստրային ծածկագիր՝ 11-037-0015-0012, աշխատանքների ծավալներ	«ՄԱԼԿ» ՍՊԸ		

ԻՆՔՆԱՀՈՍ ՈՌՈԳՄԱՆ ՀԱՄԱԿԱՐԳԻ ԱՇԽԱՏԱՆՔՆԵՐԻ ԾԱՎԱԼՆԵՐ

N	Անվանում	Չափման միավոր	Քանակը	Ծանոթություն
1	2	3	4	5
1	Հողատարածքի հարթեցում, աղբի, փայտանյութերի, կոճղերի և 15սմ-ից մեծ քարերի հեռացում	մ^2	500.0	
2	Հողամասի տեղաձևում ըստ տնկման սխեմայի և տնկանյութի քանակի	տեղ	81	
3	Ծառատունկ (հոն)	հատ	81	
4	Հողախոռնուրդի պատրաստում (1 բաժին պարարտանյութ, 1 բաժին շլաք, 1 բաժին բուսահող)	մ^3	8.10	
5	Պոլիէթիլենե բաք, V=2000լ	հատ	1	
6	Պոլիէթիլենե բաք պարարտանյութի համար, V=100լ	հատ	1	
7	Պոլիէթիլենե խողովակներ, de63(Pe)	գծմ	22.0	
8	Պոլիէթիլենե խողովակներ, de32(Pe)	գծմ	2.0	
9	Պոլիէթիլենե խողովակներ, de20(Pe)	գծմ	206.0	
10	Պոլիէթիլենե փական, D=25մմ	հատ	1	
11	Պոլիէթիլենե փական, D=15մմ	հատ	10	
12	Սկավառակային ֆիլտր, D=25մմ	հատ	1	
13	Պոլիէթիլենե խողովակների միացում խամութային անցումով, de63xDN15	հատ	9	
14	Պոլիէթիլենե կցամաս, de20xDN15	հատ	9	
15	Պոլիէթիլենե եռաբաշխիչ de63xde32(Pe)	հատ	1	
16	Պոլիէթիլենե եռաբաշխիչ de63xde20(Pe)	հատ	1	
17	Պոլիէթիլենե խցափակիչ de63(Pe)	հատ	2	
18	Պոլիէթիլենե խցափակիչ de20(Pe)	հատ	9	
19	Պոլիէթիլենե անկյունակ de32(Pe)	հատ	1	
20	Պոլիէթիլենե անկյունակ de20(Pe)	հատ	2	
21	Ամրակ (штуцер), D=25մմ	հատ	1	
22	Ամրակ (штуцер), D=15մմ	հատ	1	
23	Կաթոցիկներ	հատ	162	
24	Էլեկտրական սրսկիչ, մարտկոցով, 20 լ տարողության	հատ	1	
25	Փոսորակի մշակում III կարգի գրունտներում ձեռքով և հարթեցում տեղում	մ^3	0.82	
26	Հիմքերի իրականացում B15 դասի բետոնով	մ^3	0.82	
27	Մետաղական կոնստրուկցիաներ	կգ	90.0	
28	Մետաղական կոնստրուկցիաների երկշերտ յուղաներկում	մ^2	4.0	
29	Համակարգի փորձարկում	գծմ	230.0	

ՋՐԱԳԾԻ ԱՇԽԱՏԱՆՔՆԵՐԻ ԾԱՎԱԼՆԵՐ

N	Անվանում	Չափման միավոր	Քանակը	Ծանոթություն
1	2	3	4	5
1	Խրամուղու մշակում IV կարգի գրունտներում ձեռքով, կողալիցքով	մ^3	24.0	
2	Ավազի նախապատրաստական շերտի իրականացում	մ^3	1.50	
3	Ավազի պաշտպանիչ շերտի իրականացում	մ^3	4.0	
4	Խրամուղու ետլիցք, կողալիցքի մշակված գրունտներից, տոփանումով	մ^3	18.50	
5	Ավելցուկային գրունտի հարթեցում տեղում	մ^3	5.50	
6	Պոլիէթիլենե խողովակներ, de32(Pe)	գծմ	25.0	
7	Պոլիէթիլենե խողովակներ, de20(Pe)	գծմ	2.0	
8	Պոլիէթիլենե փական, D=25մմ	հատ	1	
9	Պոլիէթիլենե փական, D=15մմ	հատ	1	
10	Միացում գոյություն ունեցող ջրագծին	տեղ	1	
11	Պոլիէթիլենե եռաբաշխիչ de32xde20(Pe)	հատ	1	
12	Պոլիէթիլենե անկյունակ de32(Pe)	հատ	2	
13	Պոլիէթիլենե անկյունակ de20(Pe)	հատ	1	
14	Ամրակ (штуцер), D=25մմ	հատ	1	
15	Ամրակ (штуцер), D=15մմ	հատ	1	
16	Համակարգի փորձարկում	գծմ	27.0	

Պատվիրատու՝ Իջևանի համայնքապետարան Ծածկագիր՝ ՀՀ ՏՄԻՀ-ԳՀԾՁԲ-25/29			Տնամերձ հողամասերում այգեհիմնման և ոռոգման արդիական համակարգերի ներդրման ծրագրի ծախսերի գնահատման և նախագծման ծառայություններ			2025
ՆԳՃ	Ա. Միքայելյան		Ծաղկավան: Ոռոգման համակարգ	Փուլ	Թերթ	Թերթեր
Նախագծեց	Ա. Մարտիրոսյան			ԱՆ	42	50
			Շահառու՝ Հարությունյան Մերուժան, կադաստրային ծածկագիր՝ 11-037-0017-0006, աշխատանքների ծավալներ	«ՄԱԼԿ» ՍՊԸ		

ԻՆՔՆԱՀՈՍ ՈՌՈԳՄԱՆ ՀԱՄԱԿԱՐԳԻ ԱՇԽԱՏԱՆՔՆԵՐԻ ԾԱՎԱԼՆԵՐ

N	Անվանում	Չափման միավոր	Քանակը	Ծանոթություն
1	2	3	4	5
1	Հողատարածքի հարթեցում, աղբի, փայտանյութերի, կոճղերի և 15սմ-ից մեծ քարերի հեռացում	մ^2	300.0	
2	Հողամասի տեղաձևում ըստ տնկման սխեմայի և տնկանյութի քանակի	տեղ	48	
3	Ծառատունկ (հոն)	հատ	48	
4	Հողախոռնուրդի պատրաստում (1 բաժին պարարտանյութ, 1 բաժին շլաք, 1 բաժին բուսահող)	մ^3	4.80	
5	Պոլիէթիլենե բաք, V=2000լ	հատ	1	
6	Պոլիէթիլենե բաք պարարտանյութի համար, V=100լ	հատ	1	
7	Պոլիէթիլենե խողովակներ, de63(Pe)	գծմ	20.0	
8	Պոլիէթիլենե խողովակներ, de32(Pe)	գծմ	2.0	
9	Պոլիէթիլենե խողովակներ, de20(Pe)	գծմ	122.0	
10	Պոլիէթիլենե փական, D=25մմ	հատ	1	
11	Պոլիէթիլենե փական, D=15մմ	հատ	9	
12	Սկավառակային ֆիլտր, D=25մմ	հատ	1	
13	Պոլիէթիլենե խողովակների միացում խամութային անցումով, de63xDN15	հատ	8	
14	Պոլիէթիլենե կցամաս, de20xDN15	հատ	8	
15	Պոլիէթիլենե եռաբաշխիչ de63xde32(Pe)	հատ	1	
16	Պոլիէթիլենե եռաբաշխիչ de63xde20(Pe)	հատ	1	
17	Պոլիէթիլենե խցափակիչ de63(Pe)	հատ	2	
18	Պոլիէթիլենե խցափակիչ de20(Pe)	հատ	8	
19	Պոլիէթիլենե անկյունակ de32(Pe)	հատ	1	
20	Պոլիէթիլենե անկյունակ de20(Pe)	հատ	2	
21	Ամրակ (штуцер), D=25մմ	հատ	1	
22	Ամրակ (штуцер), D=15մմ	հատ	1	
23	Կաթոցիկներ	հատ	96	
24	Էլեկտրական սրսկիչ, մարտկոցով, 20 լ տարողության	հատ	1	
25	Փոսորակի մշակում III կարգի գրունտներում ձեռքով և հարթեցում տեղում	մ^3	0.82	
26	Հիմքերի իրականացում B15 դասի բետոնով	մ^3	0.82	
27	Մետաղական կոնստրուկցիաներ	կգ	90.0	
28	Մետաղական կոնստրուկցիաների երկշերտ յուղաներկում	մ^2	4.0	
29	Համակարգի փորձարկում	գծմ	144.0	

ՋՐԱԳԾԻ ԱՇԽԱՏԱՆՔՆԵՐԻ ԾԱՎԱԼՆԵՐ

N	Անվանում	Չափման միավոր	Քանակը	Ծանոթություն
1	2	3	4	5
1	Խրամուղու մշակում IV կարգի գրունտներում ձեռքով, կողալիցքով	մ^3	24.0	
2	Ավազի նախապատրաստական շերտի իրականացում	մ^3	1.50	
3	Ավազի պաշտպանիչ շերտի իրականացում	մ^3	4.0	
4	Խրամուղու ետլիցք, կողալիցքի մշակված գրունտներից, տոփանումով	մ^3	18.50	
5	Ավելցուկային գրունտի հարթեցում տեղում	մ^3	5.50	
6	Պոլիէթիլենե խողովակներ, de32(Pe)	գծմ	25.0	
7	Պոլիէթիլենե խողովակներ, de20(Pe)	գծմ	2.0	
8	Պոլիէթիլենե փական, D=25մմ	հատ	1	
9	Պոլիէթիլենե փական, D=15մմ	հատ	1	
10	Միացում գոյություն ունեցող ջրագծին	տեղ	1	
11	Պոլիէթիլենե եռաբաշխիչ de32xde20(Pe)	հատ	1	
12	Պոլիէթիլենե անկյունակ de32(Pe)	հատ	2	
13	Պոլիէթիլենե անկյունակ de20(Pe)	հատ	1	
14	Ամրակ (штуцер), D=25մմ	հատ	1	
15	Ամրակ (штуцер), D=15մմ	հատ	1	
16	Համակարգի փորձարկում	գծմ	27.0	

Պատվիրատու՝ Իջևանի համայնքապետարան Ծածկագիր՝ ՀՀ ՏՄԻՀ-ԳՀԾՁԲ-25/29			Տնամերձ հողամասերում այգեհիմնման և ոռոգման արդիական համակարգերի ներդրման ծրագրի ծախսերի գնահատման և նախագծման ծառայություններ			2025
ՆԳՃ	Ա. Միքայելյան		Ծաղկավան: Ոռոգման համակարգ	Փուլ	Թերթ	Թերթեր
Նախագծեց	Ա. Մարտիրոսյան			ԱՆ	43	50
			Շահառու՝ Մխիթարյան Շահեն, կադաստրային ծածկագիր՝ 11-037-0001-0003, աշխատանքների ծավալներ	«ՄԱԼԿ» ՍՊԸ		

ԻՆՔՆԱՀՈՍ ՈՌՈԳՄԱՆ ՀԱՄԱԿԱՐԳԻ ԱՇԽԱՏԱՆՔՆԵՐԻ ԾԱՎԱԼՆԵՐ

N	Անվանում	Չափման միավոր	Քանակը	Ծանոթություն
1	2	3	4	5
1	Հողատարածքի հարթեցում, աղբի, փայտանյութերի, կոճղերի և 15սմ-ից մեծ քարերի հեռացում	մ^2	300.0	
2	Հողամասի տեղաձևում ըստ տնկման սխեմայի և տնկանյութի քանակի	տեղ	49	
3	Ծառատունկ (նուռ)	հատ	49	
4	Հողախոռնուրդի պատրաստում (1 բաժին պարարտանյութ, 1 բաժին շլաք, 1 բաժին բուսահող)	մ^3	4.90	
5	Պոլիէթիլենե բաք, V=2000լ	հատ	1	
6	Պոլիէթիլենե բաք պարարտանյութի համար, V=100լ	հատ	1	
7	Պոլիէթիլենե խողովակներ, de63(Pe)	գծմ	18.0	
8	Պոլիէթիլենե խողովակներ, de32(Pe)	գծմ	2.0	
9	Պոլիէթիլենե խողովակներ, de20(Pe)	գծմ	124.0	
10	Պոլիէթիլենե փական, D=25մմ	հատ	1	
11	Պոլիէթիլենե փական, D=15մմ	հատ	8	
12	Սկավառակային ֆիլտր, D=25մմ	հատ	1	
13	Պոլիէթիլենե խողովակների միացում խամութային անցումով, de63xDN15	հատ	7	
14	Պոլիէթիլենե կցամաս, de20xDN15	հատ	7	
15	Պոլիէթիլենե եռաբաշխիչ de63xde32(Pe)	հատ	1	
16	Պոլիէթիլենե եռաբաշխիչ de63xde20(Pe)	հատ	1	
17	Պոլիէթիլենե խցափակիչ de63(Pe)	հատ	2	
18	Պոլիէթիլենե խցափակիչ de20(Pe)	հատ	7	
19	Պոլիէթիլենե անկյունակ de32(Pe)	հատ	1	
20	Պոլիէթիլենե անկյունակ de20(Pe)	հատ	2	
21	Ամրակ (штуцер), D=25մմ	հատ	1	
22	Ամրակ (штуцер), D=15մմ	հատ	1	
23	Կաթոցիկներ	հատ	98	
24	Էլեկտրական սրսկիչ, մարտկոցով, 20 լ տարողության	հատ	1	
25	Փոսորակի մշակում III կարգի գրունտներում ձեռքով և հարթեցում տեղում	մ^3	0.82	
26	Հիմքերի իրականացում B15 դասի բետոնով	մ^3	0.82	
27	Մետաղական կոնստրուկցիաներ	կգ	90.0	
28	Մետաղական կոնստրուկցիաների երկշերտ յուղաներկում	մ^2	4.0	
29	Համակարգի փորձարկում	գծմ	144.0	

ՋՐԱԳԾԻ ԱՇԽԱՏԱՆՔՆԵՐԻ ԾԱՎԱԼՆԵՐ

N	Անվանում	Չափման միավոր	Քանակը	Ծանոթություն
1	2	3	4	5
1	Խրամուղու մշակում IV կարգի գրունտներում ձեռքով, կողալիցքով	մ^3	24.0	
2	Ավազի նախապատրաստական շերտի իրականացում	մ^3	1.50	
3	Ավազի պաշտպանիչ շերտի իրականացում	մ^3	4.0	
4	Խրամուղու ետլիցք, կողալիցքի մշակված գրունտներից, տոփանումով	մ^3	18.50	
5	Ավելցուկային գրունտի հարթեցում տեղում	մ^3	5.50	
6	Պոլիէթիլենե խողովակներ, de32(Pe)	գծմ	25.0	
7	Պոլիէթիլենե խողովակներ, de20(Pe)	գծմ	2.0	
8	Պոլիէթիլենե փական, D=25մմ	հատ	1	
9	Պոլիէթիլենե փական, D=15մմ	հատ	1	
10	Միացում գոյություն ունեցող ջրագծին	տեղ	1	
11	Պոլիէթիլենե եռաբաշխիչ de32xde20(Pe)	հատ	1	
12	Պոլիէթիլենե անկյունակ de32(Pe)	հատ	2	
13	Պոլիէթիլենե անկյունակ de20(Pe)	հատ	1	
14	Ամրակ (штуцер), D=25մմ	հատ	1	
15	Ամրակ (штуцер), D=15մմ	հատ	1	
16	Համակարգի փորձարկում	գծմ	27.0	

Պատվիրատու՝ Իջևանի համայնքապետարան Ծածկագիր՝ ՀՀ ՏՄԻՀ-ԳՀԾՁԲ-25/29			Տնամերձ հողամասերում այգեհիմնման և ոռոգման արդիական համակարգերի ներդրման ծրագրի ծախսերի գնահատման և նախագծման ծառայություններ			2025
ՆԳՃ	Ա. Միքայելյան		Ծաղկավան: Ոռոգման համակարգ	Փուլ	Թերթ	Թերթեր
Նախագծեց	Ա. Մարտիրոսյան			ԱՆ	44	50
			Շահառու՝ Բաբուռյան Ավետ, կադաստրային ծածկագիր՝ 11-037-0010-0004, աշխատանքների ծավալներ	«ՄԱԼԿ» ՍՊԸ		

ԻՆՔՆԱՀՈՍ ՈՌՈԳՄԱՆ ՀԱՄԱԿԱՐԳԻ ԱՇԽԱՏԱՆՔՆԵՐԻ ՇԱՎԱԼՆԵՐ

N	Անվանում	Չափման միավոր	Քանակը	Ծանոթություն
1	2	3	4	5
1	Հողատարածքի հարթեցում, աղբի, փայտանյութերի, կոճղերի և 15սմ-ից մեծ քարերի հեռացում	մ^2	150.0	
2	Հողամասի տեղաձևում ըստ տնկման սխեմայի և տնկանյութի քանակի	տեղ	25	
3	Ծառատունկ (հոն)	հատ	25	
4	Հողախոռնուրդի պատրաստում (1 բաժին պարարտանյութ, 1 բաժին շլաք, 1 բաժին բուսահող)	մ^3	2.50	
5	Պոլիէթիլենե բաք, V=1000լ	հատ	1	
6	Պոլիէթիլենե բաք պարարտանյութի համար, V=100լ	հատ	1	
7	Պոլիէթիլենե խողովակներ, de63(Pe)	գծմ	12.0	
8	Պոլիէթիլենե խողովակներ, de32(Pe)	գծմ	2.0	
9	Պոլիէթիլենե խողովակներ, de20(Pe)	գծմ	66.0	
10	Պոլիէթիլենե փական, D=25մմ	հատ	1	
11	Պոլիէթիլենե փական, D=15մմ	հատ	6	
12	Սկավառակային ֆիլտր, D=25մմ	հատ	1	
13	Պոլիէթիլենե խողովակների միացում խամութային անցումով, de63xDN15	հատ	5	
14	Պոլիէթիլենե կցամաս, de20xDN15	հատ	5	
15	Պոլիէթիլենե եռաբաշխիչ de63xde32(Pe)	հատ	1	
16	Պոլիէթիլենե եռաբաշխիչ de63xde20(Pe)	հատ	1	
17	Պոլիէթիլենե խցափակիչ de63(Pe)	հատ	2	
18	Պոլիէթիլենե խցափակիչ de20(Pe)	հատ	5	
19	Պոլիէթիլենե անկյունակ de32(Pe)	հատ	1	
20	Պոլիէթիլենե անկյունակ de20(Pe)	հատ	2	
21	Ամրակ (штуцер), D=25մմ	հատ	1	
22	Ամրակ (штуцер), D=15մմ	հատ	1	
23	Կաթոցիկներ	հատ	50	
24	Էլեկտրական սրսկիչ, մարտկոցով, 20 լ տարողության	հատ	1	
25	Փոսորակի մշակում III կարգի գրունտներում ձեռքով և հարթեցում տեղում	մ^3	0.82	
26	Հիմքերի իրականացում B15 դասի բետոնով	մ^3	0.82	
27	Մետաղական կոնստրուկցիաներ	կգ	90.0	
28	Մետաղական կոնստրուկցիաների երկշերտ յուղաներկում	մ^2	4.0	
29	Համակարգի փորձարկում	գծմ	80.0	

ՋՐԱԳԾԻ ԱՇԽԱՏԱՆՔՆԵՐԻ ՇԱՎԱԼՆԵՐ

N	Անվանում	Չափման միավոր	Քանակը	Ծանոթություն
1	2	3	4	5
1	Խրամուղու մշակում IV կարգի գրունտներում ձեռքով, կողալիցքով	մ^3	24.0	
2	Ավազի նախապատրաստական շերտի իրականացում	մ^3	1.50	
3	Ավազի պաշտպանիչ շերտի իրականացում	մ^3	4.0	
4	Խրամուղու ետլիցք, կողալիցքի մշակված գրունտներից, տոփանումով	մ^3	18.50	
5	Ավելցուկային գրունտի հարթեցում տեղում	մ^3	5.50	
6	Պոլիէթիլենե խողովակներ, de32(Pe)	գծմ	25.0	
7	Պոլիէթիլենե խողովակներ, de20(Pe)	գծմ	2.0	
8	Պոլիէթիլենե փական, D=25մմ	հատ	1	
9	Պոլիէթիլենե փական, D=15մմ	հատ	1	
10	Միացում գոյություն ունեցող ջրագծին	տեղ	1	
11	Պոլիէթիլենե եռաբաշխիչ de32xde20(Pe)	հատ	1	
12	Պոլիէթիլենե անկյունակ de32(Pe)	հատ	2	
13	Պոլիէթիլենե անկյունակ de20(Pe)	հատ	1	
14	Ամրակ (штуцер), D=25մմ	հատ	1	
15	Ամրակ (штуцер), D=15մմ	հատ	1	
16	Համակարգի փորձարկում	գծմ	27.0	

Պատվիրատու՝ Իջևանի համայնքապետարան Ծածկագիր՝ ՀՀ ՏՄԻՀ-ԳՀԾՁԲ-25/29			Տնամերձ հողամասերում այգեհիմնման և ոռոգման արդիական համակարգերի ներդրման ծրագրի ծախսերի գնահատման և նախագծման ծառայություններ			2025
ՆԳՃ	Ա. Միքայելյան		Ծաղկավան: Ոռոգման համակարգ	Փուլ	Թերթ	Թերթեր
Նախագծեց	Ա. Մարտիրոսյան			ԱՆ	45	50
			Շահառու՝ Մխիթարյան Ռաֆիկ, կադաստրային ծածկագիր՝ 11-037-0009-0011, աշխատանքների ծավալներ	«ՄԱԼԿ» ՍՊԸ		

ԻՆՔՆԱՀՈՍ ՈՌՈԳՄԱՆ ՀԱՄԱԿԱՐԳԻ ԱՇԽԱՏԱՆՔՆԵՐԻ ՇԱՎԱԼՆԵՐ

N	Անվանում	Չափման միավոր	Քանակը	Ծանոթություն
1	2	3	4	5
1	Հողատարածքի հարթեցում, աղբի, փայտանյութերի, կոճղերի և 15սմ-ից մեծ քարերի հեռացում	մ^2	300.0	
2	Հողամասի տեղաձևում ըստ տնկման սխեմայի և տնկանյութի քանակի	տեղ	49	
3	Ծառատունկ (հոն)	հատ	49	
4	Հողախոռնուրդի պատրաստում (1 բաժին պարարտանյութ, 1 բաժին շլաք, 1 բաժին բուսահող)	մ^3	4.90	
5	Պոլիէթիլենե բաք, V=2000լ	հատ	1	
6	Պոլիէթիլենե բաք պարարտանյութի համար, V=100լ	հատ	1	
7	Պոլիէթիլենե խողովակներ, de63(Pe)	գծմ	18.0	
8	Պոլիէթիլենե խողովակներ, de32(Pe)	գծմ	2.0	
9	Պոլիէթիլենե խողովակներ, de20(Pe)	գծմ	126.0	
10	Պոլիէթիլենե փական, D=25մմ	հատ	1	
11	Պոլիէթիլենե փական, D=15մմ	հատ	8	
12	Սկավառակային ֆիլտր, D=25մմ	հատ	1	
13	Պոլիէթիլենե խողովակների միացում խամութային անցումով, de63xDN15	հատ	7	
14	Պոլիէթիլենե կցամաս, de20xDN15	հատ	7	
15	Պոլիէթիլենե եռաբաշխիչ de63xde32(Pe)	հատ	1	
16	Պոլիէթիլենե եռաբաշխիչ de63xde20(Pe)	հատ	1	
17	Պոլիէթիլենե խցափակիչ de63(Pe)	հատ	2	
18	Պոլիէթիլենե խցափակիչ de20(Pe)	հատ	7	
19	Պոլիէթիլենե անկյունակ de32(Pe)	հատ	1	
20	Պոլիէթիլենե անկյունակ de20(Pe)	հատ	2	
21	Ամրակ (штуцер), D=25մմ	հատ	1	
22	Ամրակ (штуцер), D=15մմ	հատ	1	
23	Կաթոցիկներ	հատ	98	
24	Էլեկտրական սրսկիչ, մարտկոցով, 20 լ տարողության	հատ	1	
25	Փոսորակի մշակում III կարգի գրունտներում ձեռքով և հարթեցում տեղում	մ^3	0.82	
26	Հիմքերի իրականացում B15 դասի բետոնով	մ^3	0.82	
27	Մետաղական կոնստրուկցիաներ	կգ	90.0	
28	Մետաղական կոնստրուկցիաների երկշերտ յուղաներկում	մ^2	4.0	
29	Համակարգի փորձարկում	գծմ	146.0	

ՋՐԱԳԾԻ ԱՇԽԱՏԱՆՔՆԵՐԻ ՇԱՎԱԼՆԵՐ

N	Անվանում	Չափման միավոր	Քանակը	Ծանոթություն
1	2	3	4	5
1	Խրամուղու մշակում IV կարգի գրունտներում ձեռքով, կողալիցքով	մ^3	18.0	
2	Ավազի նախապատրաստական շերտի իրականացում	մ^3	1.50	
3	Ավազի պաշտպանիչ շերտի իրականացում	մ^3	3.0	
4	Խրամուղու ետլիցք, կողալիցքի մշակված գրունտներից, տոփանումով	մ^3	13.50	
5	Ավելցուկային գրունտի հարթեցում տեղում	մ^3	4.50	
6	Պոլիէթիլենե խողովակներ, de32(Pe)	գծմ	20.0	
7	Պոլիէթիլենե խողովակներ, de20(Pe)	գծմ	2.0	
8	Պոլիէթիլենե փական, D=25մմ	հատ	1	
9	Պոլիէթիլենե փական, D=15մմ	հատ	1	
10	Միացում գոյություն ունեցող ջրագծին	տեղ	1	
11	Պոլիէթիլենե եռաբաշխիչ de32xde20(Pe)	հատ	1	
12	Պոլիէթիլենե անկյունակ de32(Pe)	հատ	2	
13	Պոլիէթիլենե անկյունակ de20(Pe)	հատ	1	
14	Ամրակ (штуцер), D=25մմ	հատ	1	
15	Ամրակ (штуцер), D=15մմ	հատ	1	
16	Համակարգի փորձարկում	գծմ	22.0	

Պատվիրատու՝ Իջևանի համայնքապետարան Ծածկագիր՝ ՀՀ ՏՄԻՀ-ԳՀԾՁԲ-25/29			Տնամերձ հողամասերում այգեհիմնման և ոռոգման արդիական համակարգերի ներդրման ծրագրի ծախսերի գնահատման և նախագծման ծառայություններ			2025
ՆԳՃ	Ա. Միքայելյան		Ծաղկավան: Ոռոգման համակարգ	Փուլ	Թերթ	Թերթեր
Նախագծեց	Ա. Մարտիրոսյան			ԱՆ	46	50
			Շահառու՝ Գալստյան Հովիկ, կադաստրային ծածկագիր՝ 11-037-0023-0003, աշխատանքների ծավալներ	«ՄԱԼԿ» ՍՊԸ		

ԻՆՔՆԱՀՈՍ ՈՌՈԳՄԱՆ ՀԱՄԱԿԱՐԳԻ ԱՇԽԱՏԱՆՔՆԵՐԻ ԾԱՎԱԼՆԵՐ

N	Անվանում	Չափման միավոր	Քանակը	Ծանոթություն
1	2	3	4	5
1	Հողատարածքի հարթեցում, աղբի, փայտանյութերի, կոճղերի և 15սմ-ից մեծ քարերի հեռացում	մ^2	500.0	
2	Հողամասի տեղաձևում ըստ տնկման սխեմայի և տնկանյութի քանակի	տեղ	80	
3	Ծառատունկ (հոն)	հատ	80	
4	Հողախոռնուրդի պատրաստում (1 բաժին պարարտանյութ, 1 բաժին շլաք, 1 բաժին բուսահող)	մ^3	8.0	
5	Պոլիէթիլենե բաք, V=2000լ	հատ	1	
6	Պոլիէթիլենե բաք պարարտանյութի համար, V=100լ	հատ	1	
7	Պոլիէթիլենե խողովակներ, de63(Pe)	գծմ	26.0	
8	Պոլիէթիլենե խողովակներ, de32(Pe)	գծմ	2.0	
9	Պոլիէթիլենե խողովակներ, de20(Pe)	գծմ	202.0	
10	Պոլիէթիլենե փական, D=25մմ	հատ	1	
11	Պոլիէթիլենե փական, D=15մմ	հատ	11	
12	Սկավառակային ֆիլտր, D=25մմ	հատ	1	
13	Պոլիէթիլենե խողովակների միացում խամութային անցումով, de63xDN15	հատ	10	
14	Պոլիէթիլենե կցամաս, de20xDN15	հատ	10	
15	Պոլիէթիլենե եռաբաշխիչ de63xde32(Pe)	հատ	1	
16	Պոլիէթիլենե եռաբաշխիչ de63xde20(Pe)	հատ	1	
17	Պոլիէթիլենե խցափակիչ de63(Pe)	հատ	2	
18	Պոլիէթիլենե խցափակիչ de20(Pe)	հատ	10	
19	Պոլիէթիլենե անկյունակ de32(Pe)	հատ	1	
20	Պոլիէթիլենե անկյունակ de20(Pe)	հատ	2	
21	Ամրակ (штуцер), D=25մմ	հատ	1	
22	Ամրակ (штуцер), D=15մմ	հատ	1	
23	Կաթոցիկներ	հատ	160	
24	Էլեկտրական սրսկիչ, մարտկոցով, 20 լ տարողության	հատ	1	
25	Փոսորակի մշակում III կարգի գրունտներում ձեռքով և հարթեցում տեղում	մ^3	0.82	
26	Հիմքերի իրականացում B15 դասի բետոնով	մ^3	0.82	
27	Մետաղական կոնստրուկցիաներ	կգ	90.0	
28	Մետաղական կոնստրուկցիաների երկշերտ յուղաներկում	մ^2	4.0	
29	Համակարգի փորձարկում	գծմ	230.0	

ՋՐԱԳԾԻ ԱՇԽԱՏԱՆՔՆԵՐԻ ԾԱՎԱԼՆԵՐ

N	Անվանում	Չափման միավոր	Քանակը	Ծանոթություն
1	2	3	4	5
1	Խրամուղու մշակում IV կարգի գրունտներում ձեռքով, կողալիցքով	մ^3	24.0	
2	Ավազի նախապատրաստական շերտի իրականացում	մ^3	1.50	
3	Ավազի պաշտպանիչ շերտի իրականացում	մ^3	4.0	
4	Խրամուղու ետլիցք, կողալիցքի մշակված գրունտներից, տոփանումով	մ^3	18.50	
5	Ավելցուկային գրունտի հարթեցում տեղում	մ^3	5.50	
6	Պոլիէթիլենե խողովակներ, de32(Pe)	գծմ	25.0	
7	Պոլիէթիլենե խողովակներ, de20(Pe)	գծմ	2.0	
8	Պոլիէթիլենե փական, D=25մմ	հատ	1	
9	Պոլիէթիլենե փական, D=15մմ	հատ	1	
10	Միացում գոյություն ունեցող ջրագծին	տեղ	1	
11	Պոլիէթիլենե եռաբաշխիչ de32xde20(Pe)	հատ	1	
12	Պոլիէթիլենե անկյունակ de32(Pe)	հատ	2	
13	Պոլիէթիլենե անկյունակ de20(Pe)	հատ	1	
14	Ամրակ (штуцер), D=25մմ	հատ	1	
15	Ամրակ (штуцер), D=15մմ	հատ	1	
16	Համակարգի փորձարկում	գծմ	27.0	

Պատվիրատու՝ Իջևանի համայնքապետարան Ծածկագիր՝ ՀՀ ՏՄԻՀ-ԳՀԾՁԲ-25/29			Տնամերձ հողամասերում այգեհիմնման և ոռոգման արդիական համակարգերի ներդրման ծրագրի ծախսերի գնահատման և նախագծման ծառայություններ			2025
ՆԳՃ	Ա. Միքայելյան		Ծաղկավան: Ոռոգման համակարգ	Փուլ	Թերթ	Թերթեր
Նախագծեց	Ա. Մարտիրոսյան			ԱՆ	47	50
			Շահառու՝ Ջավրադյան Կամո, կադաստրային ծածկագիր՝ 11-037-0018-0005, աշխատանքների ծավալներ	«ՄԱԼԿ» ՍՊԸ		

Հատակագիծ, Մ1:20

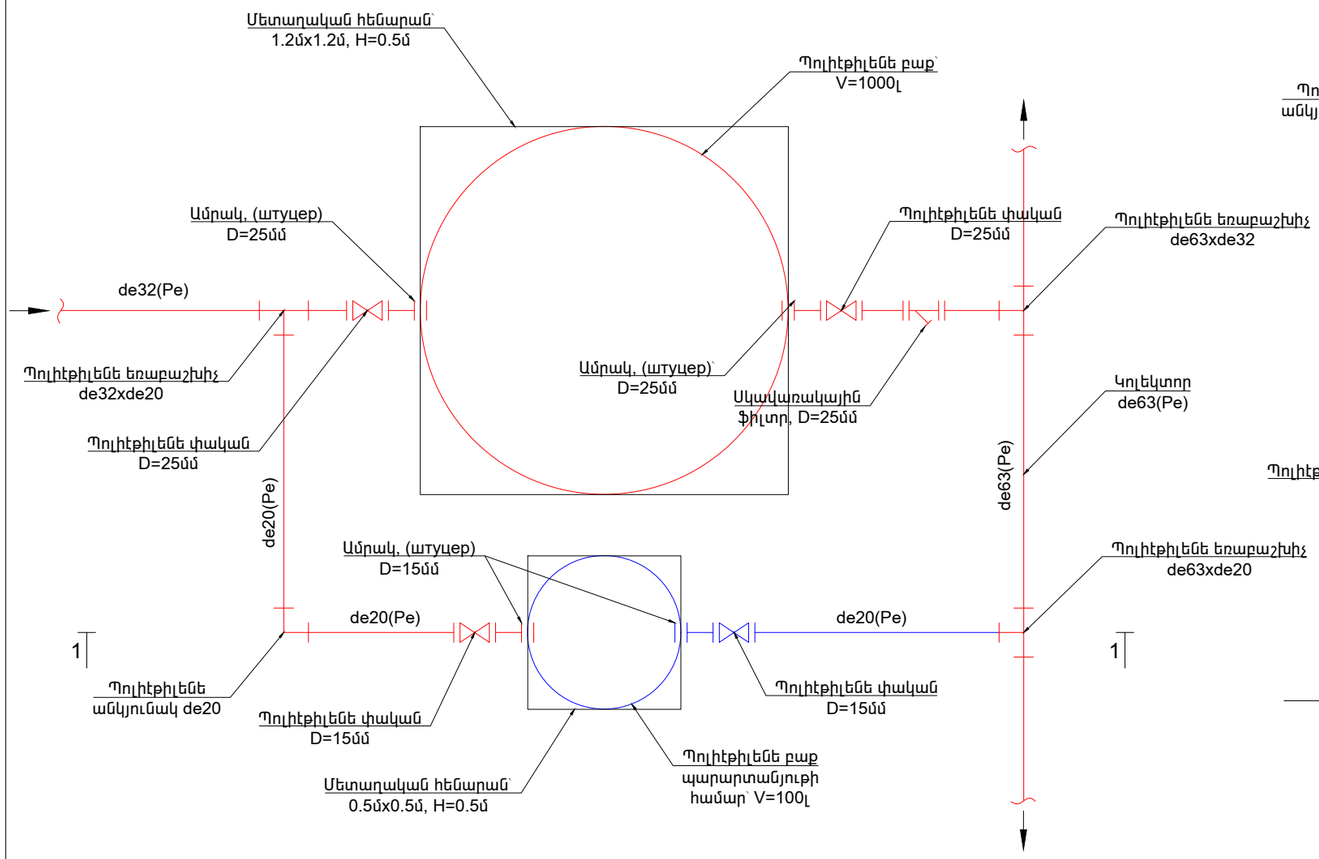

Կտրվածք 1 - 1, Մ1:20

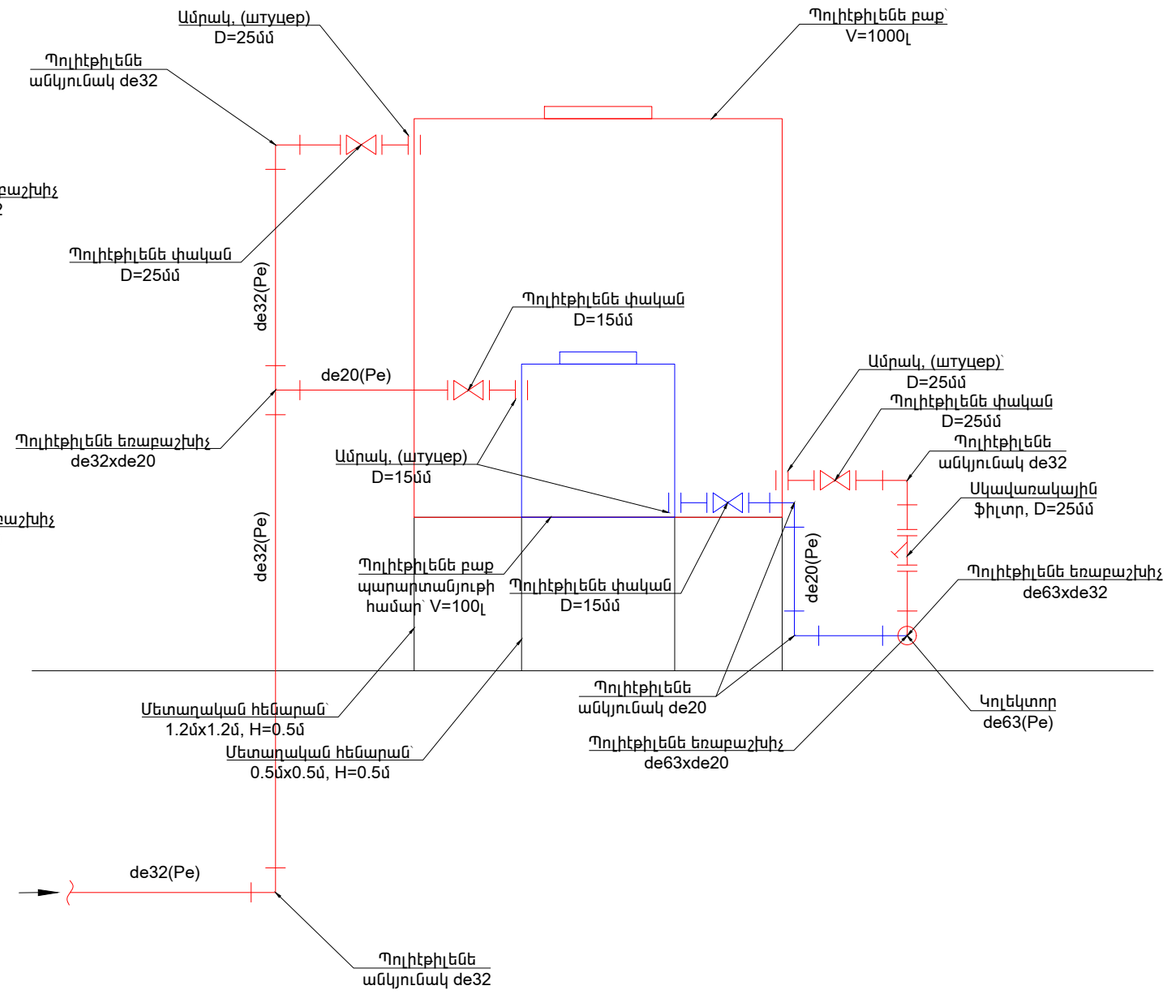

Պատվիրատու՝ Իջևանի համայնքապետարան Ծածկագիր՝ ՀՀ ՏՄԻՀ-ԳՀԾՁԲ-25/29			Տնամերձ հողամասերում այգեհիմնման և ոռոգման արդիական համակարգերի ներդրման ծրագրի ծախսերի գնահատման և նախագծման ծառայություններ			2025
ՆԳՃ	Ա. Միքայելյան		Ծաղկավան: Ոռոգման համակարգ	Փուլ	Թերթ	Թերթեր
Նախագծեց	Ա. Մարտիրոսյան			ԱՆ	48	50
			1000 լ տարողությամբ ջրի բաքի և 100 լ տարողությամբ պարարտանյութի բաքի սխեմատիկ հատակագիծ, կտրվածք	«ՄԱԼԿ» ՍՊԸ		

Հատակագիծ, Մ1:20

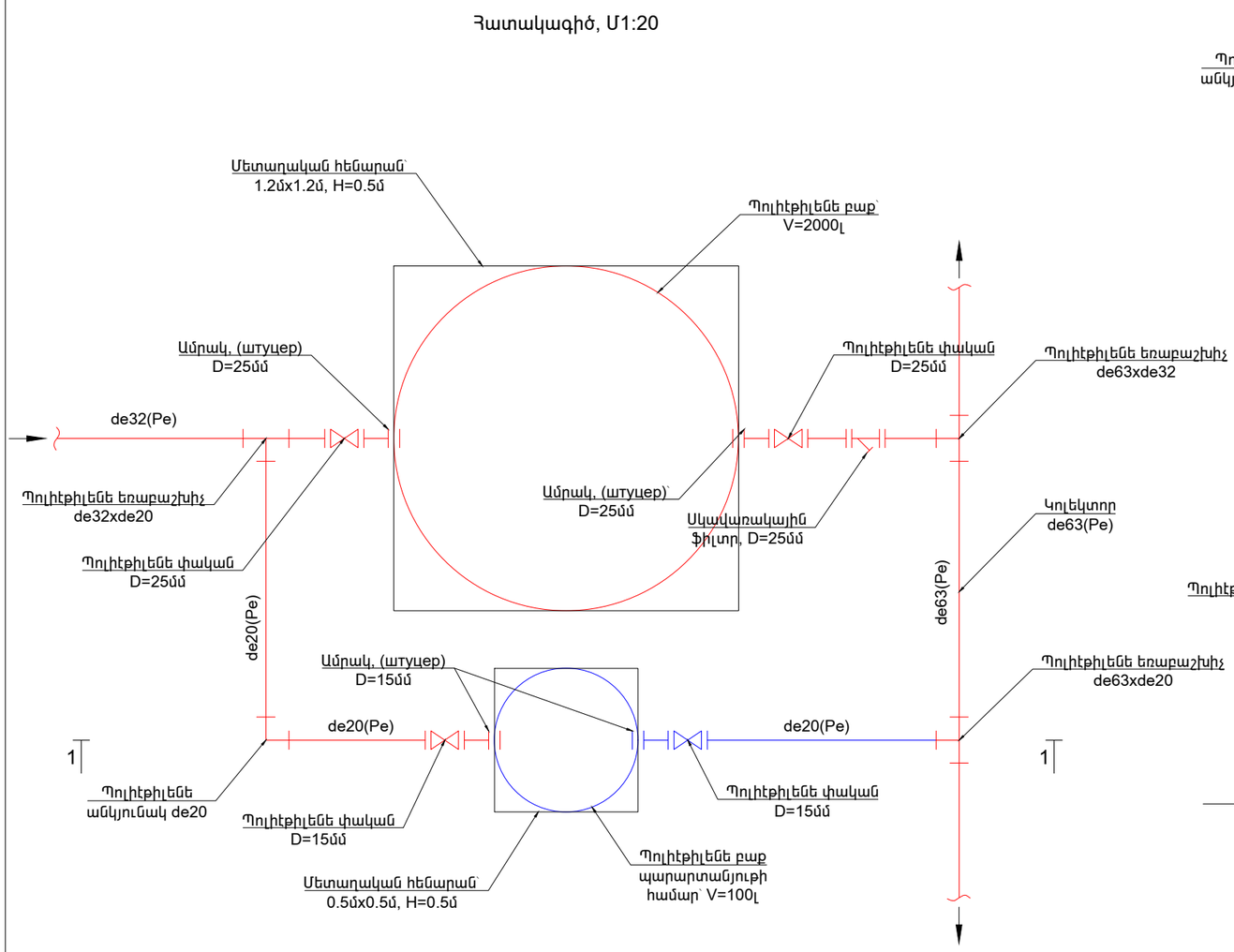

Կտրվածք 1 - 1, Մ1:20

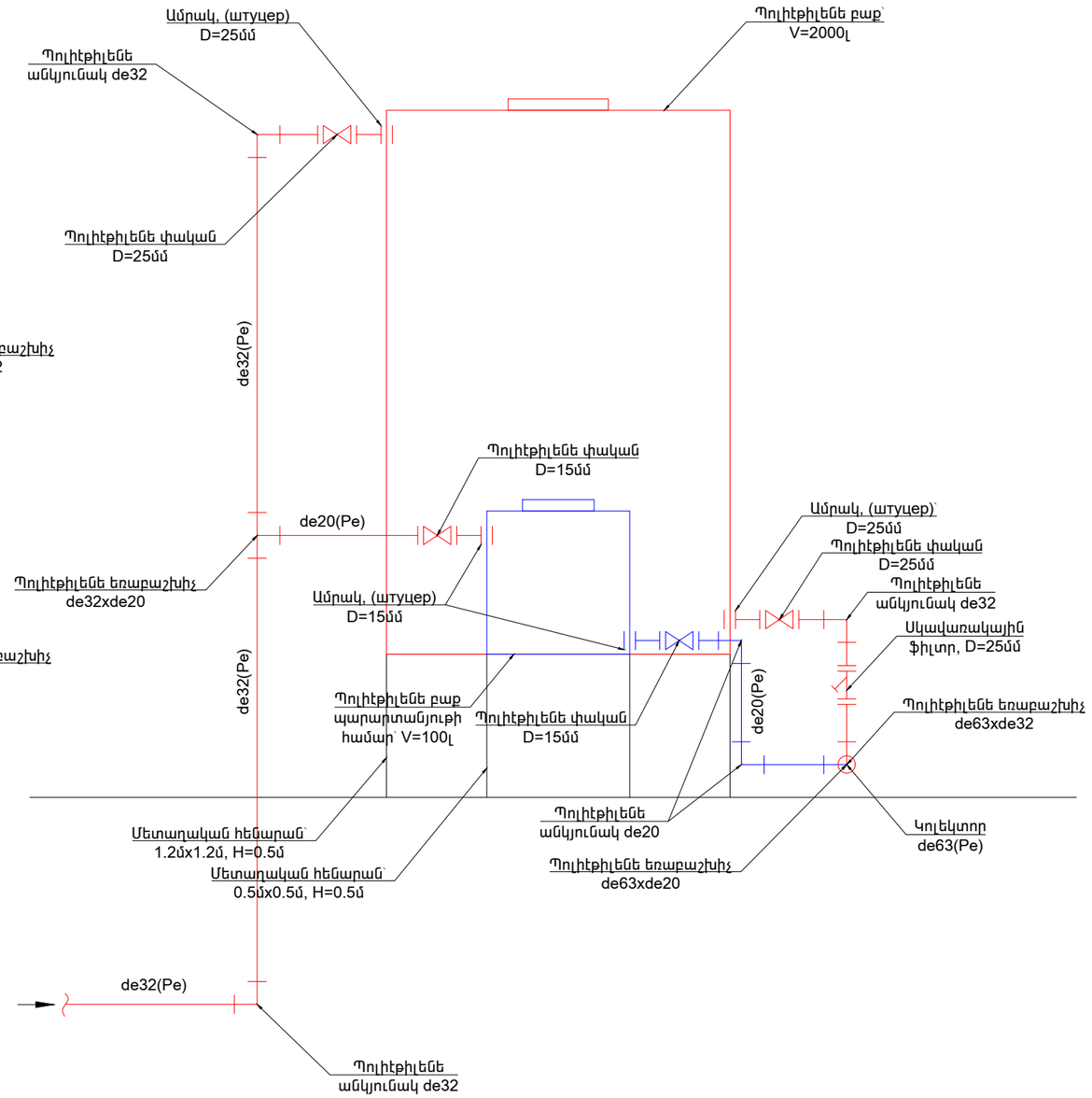

Պատվիրատու՝ Իջևանի համայնքապետարան Ծածկագիր՝ ՀՀ ՏՄԻՀ-ԳՀԾՁԲ-25/29			Տնամերձ հողամասերում այգեհիմնման և ոռոգման արդիական համակարգերի ներդրման ծրագրի ծախսերի գնահատման և նախագծման ծառայություններ			2025
ՆԳՃ	Ա. Միքայելյան		Ծաղկավան: Ոռոգման համակարգ	Փուլ	Թերթ	Թերթեր
Նախագծեց	Ա. Մարտիրոսյան			ԱՆ	49	50
			2000 լ տարողությամբ ջրի բաքի և 100 լ տարողությամբ պարարտանյութի բաքի սխեմատիկ հատակագիծ, կտրվածք	«ՄԱԼԿ» ՍՊԸ		

Հատակագիծ, Մ1:20

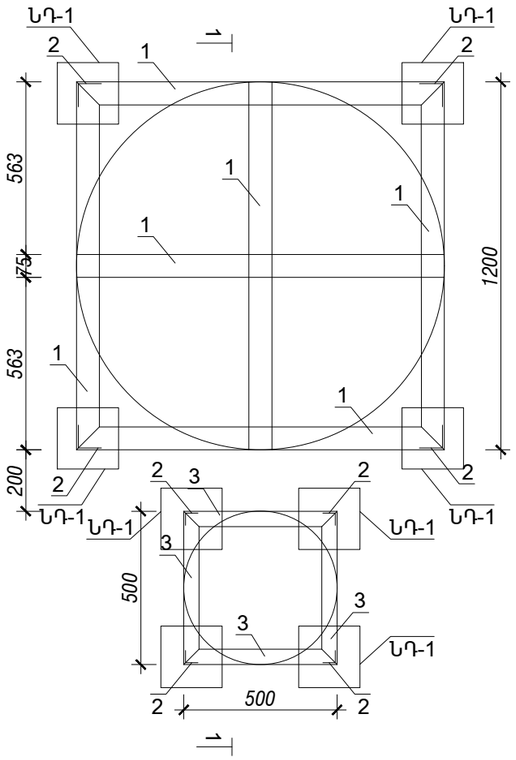

Մետաղական էլեմենտների մասնագիր

NN	Ծանոթություն	Քանակ, հատ	1 էլեմենտի քաշը, կգ	Ընդհանուր քաշը, կգ
1	L75x6 L = 1200	6	8.27	41.34
2	L75x6 L = 500	4	3.45	13.78
	ՆԵՐԴԻՐ ԴԵՏԱԼ ՆԴ-1	4	2.41	9.64
	Բետոն B15 դասի			0.50մ^3
3	L50x5 L = 500	8	1.89	15.08
	ՆԵՐԴԻՐ ԴԵՏԱԼ ՆԴ-1	4	2.41	9.64
	Բետոն B15 դասի			0.32մ^3

Կտրվածք 1 - 1, Մ1:20

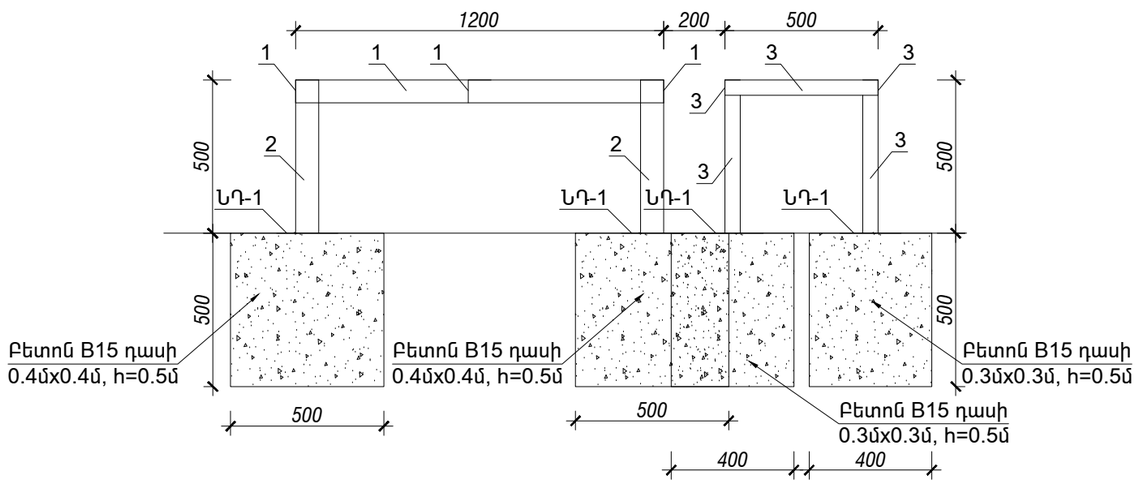

ՆԴ - 1

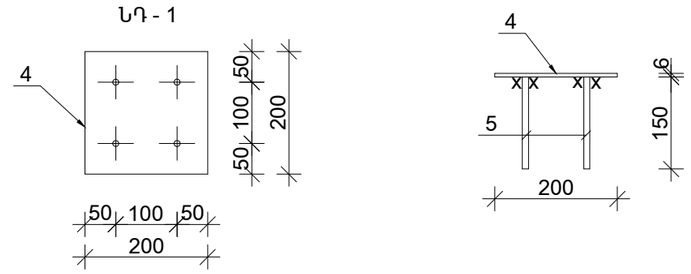

Պատվիրատու՝ Իջևանի համայնքապետարան Ծածկագիր՝ ՀՀ ՏՄԻՀ-ԳՀԾՁԲ-25/29			Տնամերձ հողամասերում այգեհիմնման և ոռոգման արդիական համակարգերի ներդրման ծրագրի ծախսերի գնահատման և նախագծման ծառայություններ			2025
ՆԳՃ	Ա. Միքայելյան		Ծաղկավան: Ոռոգման համակարգ	Փուլ	Թերթ	Թերթեր
Նախագծեց	Ա. Մարտիրոսյան			ԱՆ	50	50
			Ջրի և պարարտանյութի բաքերի հենարաններ, մասնագիր	«ՄԱԼԿ» ՍՊԸ		